产品 PRODUCT

转舌锁 CAM LOCK SERIES

产品型号 PRODUCT CODE	页码 PAGE	产品型号 PRODUCT CODE	页码 PAGE	产品型号 PRODUCT CODE	页码 PAGE
MS101-A	225	MS137	261	MS590	297
MS101-B	226	MS138	262	MS591	298
MS102-A	227	MS151	263	MS598	299
MS102-B	228	MS152	264	MS599	300
MS104	229	MS153	265	MS600-A	301
MS105	230	MS155	266	MS600-B	302
MS106	231	MS156-A	267		
MS107	232	MS156-B	268		
MS108	233	MS157-A	269		
MS109	234	MS154	270		
MS110	235	MS158	271		
MS111	236	MS159	272		
MS112	237	MS255-A	273		
MS113	238	MS255-B	274		
MS114	239	MS160	275		
MS115	240	MS161	276		
MS116	241	MS250	277		
MS116-B	242	MS251	278		
MS117	243	MS256	279		
MS118	244	MS257	280		
MS119	245	MS258	281		
MS120	246	MS261-A/B	282		
MS123-A/B	247	MS259	283		
MS123-C	248	MS260	284		
MS121	249	MS400-1	285		
MS122	250	MS403	286		
MS125	251	MS501-1	287		
MS126	252	MS501-2	288		
MS127-1/2	253	MS502	289		
MS128	254	MS503	290		
MS129-A	255	MS580-A/MS581	291		
MS130	256	MS580-B	292		
MS131	257	MS586	293		
MS132	258	MS587	294		
MS133	259	MS588	295		
MS135	260	MS589	296		

MS101-A

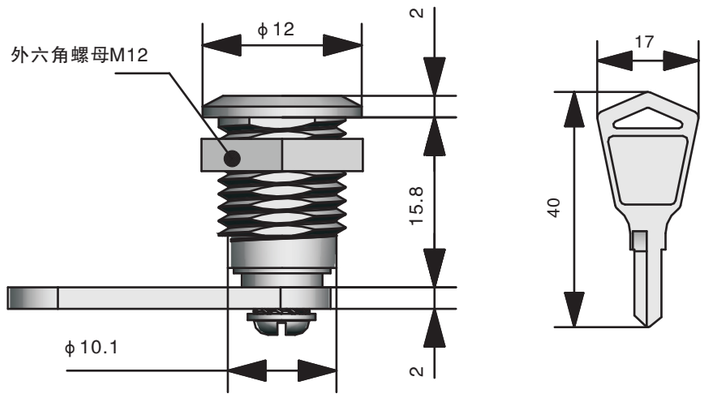

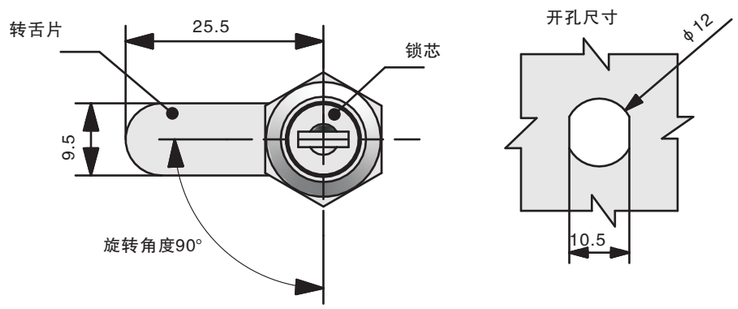

材　　料： 锌合金锁壳、锁芯、螺母；钢转舌片
表面处理： 镀铬锁壳、锁芯；镀锌螺母；镀镍转舌片
结构说明： 90度转动，螺母固定，默认右开。

Material: ZDC housing, cylinder and nut. Steel cam.
Surface: Chrome plated housing, cylinder. Zinc plated nut. Nickel plated cam.
Remark: 90 degree rotation, fix by nut, default right open.

选配转舌片

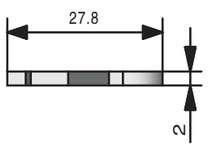

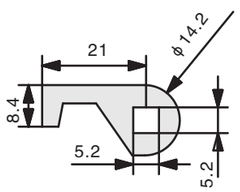

PRODUCT CODE

MS101-A	M	DD	F	CC
产品型号 PRODUCT CODE	材料 MATERIAL	钥匙类型 CYLINDER	表面处理 FINISH	转舌片 CAM

MATERIAL	M
锌合金 ZAMAK	

FINISH	F
镀 铬 CHROME	

CYLINDER	SPECIFICATIONS		KEY MATERIAL	DD
	钥匙通开	KEYED ALIKE	钢 STEEL	K002
	钥匙不通开	KEYED DIFFER	铜 BRASS	K001

MS101-B

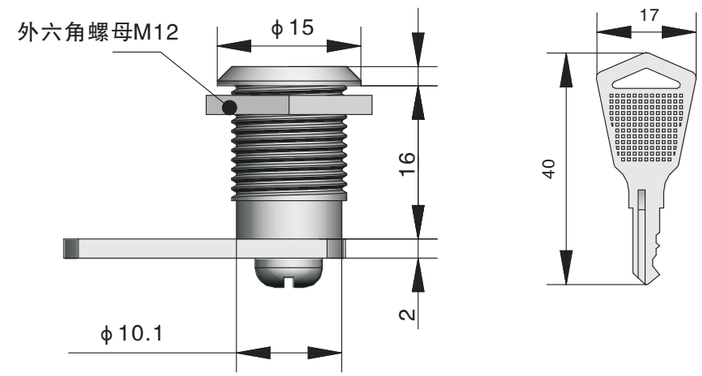

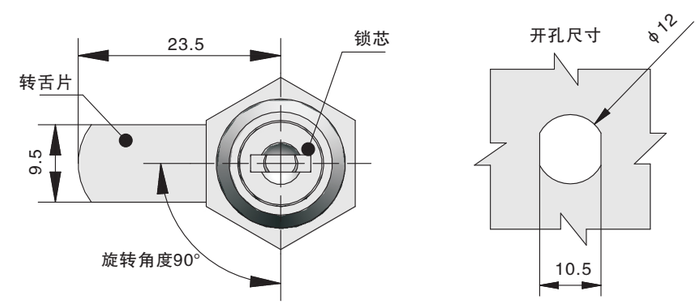

材　　料： 锌合金锁壳、锁芯、螺母；钢转舌片
表面处理： 镀铬锁壳、锁芯；镀锌螺母、转舌片
结构说明： 90度转动，螺母固定，默认右开。

Material: ZDC housing, cylinder and nut. Steel cam.
Surface: Chrome plated housing, cylinder. Zinc plated nut and cam.
Remark: 90 degree rotation, fix by nut, default right open.

PRODUCT CODE

MS101-B	M	DD	F	CC
产品型号 PRODUCT CODE	材料 MATERIAL	钥匙类型 CYLINDER	表面处理 FINISH	转舌片 CAM

MATERIAL	M
锌合金 ZAMAK	

FINISH	F
镀 铬 CHROME	

CYLINDER	SPECIFICATIONS		KEY MATERIAL	DD
	钥匙通开	KEYED ALIKE	钢 STEEL	K002
	钥匙不通开	KEYED DIFFER	铜 BRASS	K001

选配转舌片

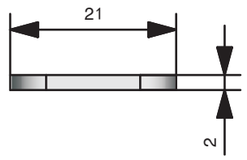

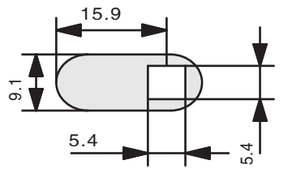

MS102-A

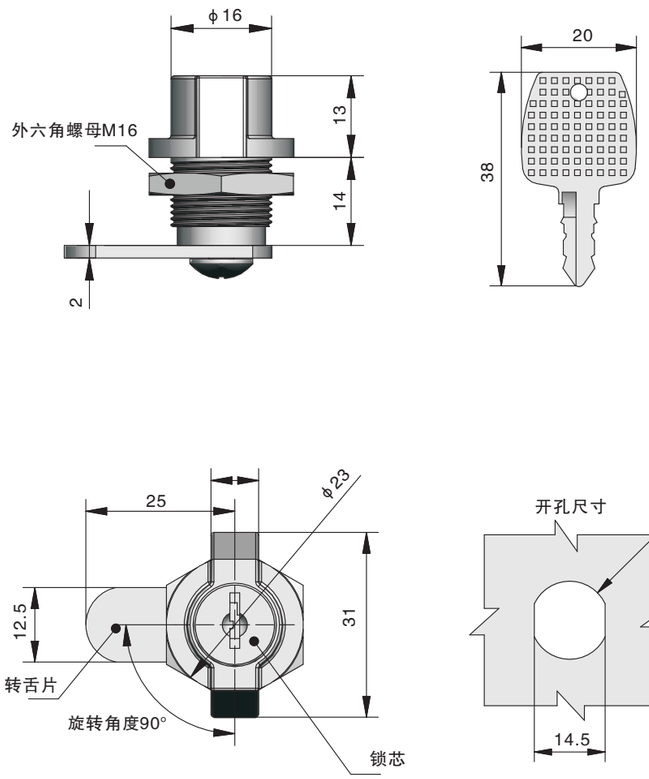

材　　料： 锌合金锁壳、把手、锁芯；钢转舌片、螺母
表面处理： 镀铬锁壳、锁芯；镀锌螺母、转舌片
结构说明： 90度转动，螺母固定，默认右开。

Material: ZDC housing, handle and cylinder. Steel cam and nut.
Surface: Chrome plated housing, cylinder. Zinc plated nut and cam.
Remark: 90 degree rotation, fix by nut, default right open.

PRODUCT CODE

MS102-A	M	DD	F	CC
产品型号 PRODUCT CODE	材料 MATERIAL	钥匙类型 CYLINDER	表面处理 FINISH	转舌片 CAM

MATERIAL	M
锌合金 ZAMAK	

FINISH	F
镀 铬 CHROME PLATED	

CYLINDER	SPECIFICATIONS		KEY MATERIAL	DD
	钥匙通开	KEYED ALIKE	钢 STEEL	K003

MS102-B

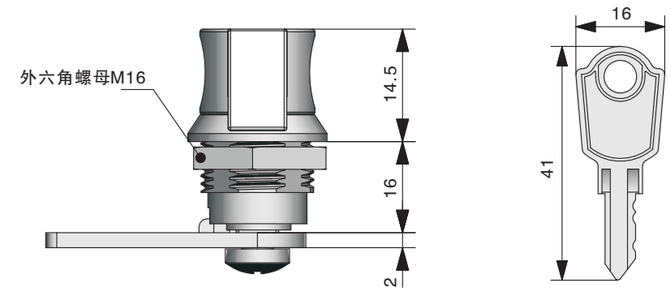

Customer design,
not for external sale.

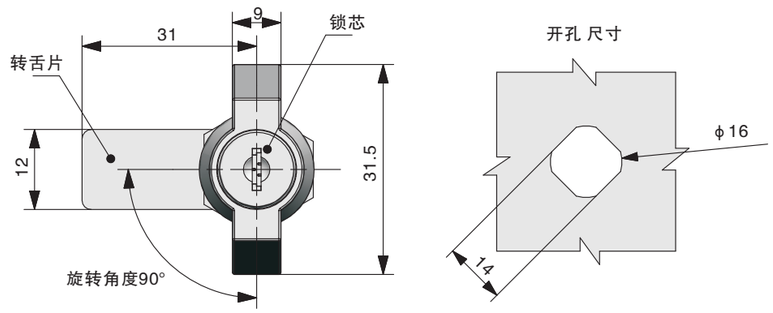

材　　料： 锌合金锁壳、把手、锁芯；钢转舌片、螺母
表面处理： 喷塑锁壳、把手；镀铬锁芯;镀锌螺母、转舌片
结构说明： 90度转动，螺母固定，默认右开。

Material: ZDC housing, handle and cylinder. Steel cam and nut.
Surface: Powder coated housing, handle. Chrome plated cylinder. Zinc plated nut and cam.
Remark: 90 degree rotation, fix by nut, default right open.

PRODUCT CODE

MS102-B	M	DD	F	CC
产品型号 PRODUCT CODE	材料 MATERIAL	钥匙类型 CYLINDER	表面处理 FINISH	转舌片 CAM

MATERIAL	M
锌合金 ZAMAK	

FINISH	F
喷 塑 POWDER COATED	

CYLINDER	SPECIFICATIONS		KEY MATERIAL	DD
	钥匙通开	KEYED ALIKE	钢 STEEL	K005
	钥匙通开	KEYED ALIKE	锌ZAMAK	K004

MS104

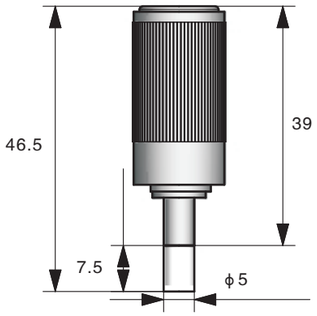

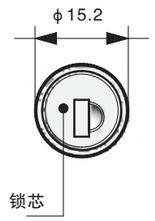

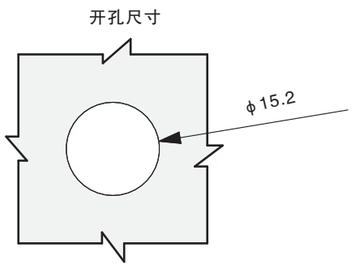

材　　料： 锌合金锁壳、锁芯；钢转舌片
表面处理： 镀铬锁壳、锁芯；镀锌转舌片
结构说明： 90度转动，卡簧固定

Material: ZDC housing, cylinder. Steel cam.
Surface: Chrome plated housing, cylinder. Zinc plated cam.
Remark: 90 degree rotation, fix by clip.

整锁装置

PRODUCT CODE

MS104	M	DD	F	CC
产品型号 PRODUCT CODE	材料 MATERIAL	钥匙类型 CYLINDER	表面处理 FINISH	转舌片 CAM

MATERIAL	M
锌合金 ZAMAK	

FINISH	F
镀 铬 CHROME	

CYLINDER	SPECIFICATIONS		KEY MATERIAL	DD
	钥匙通开	KEYED ALIKE	钢 STEEL	K004

MS105

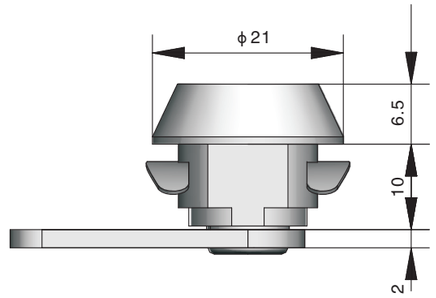

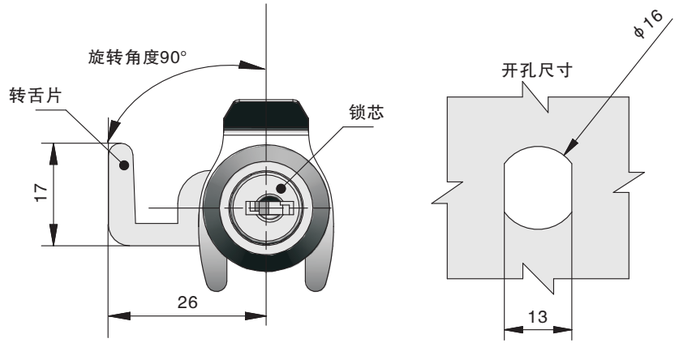

材　　料： 锌合金锁壳、锁芯；钢转舌片
表面处理： 镀铬锁壳、锁芯；镀锌转舌片
结构说明： 90度转动，卡簧固定

Material: ZDC housing, cylinder. Steel cam.
Surface: Chrome plated housing, cylinder. Zinc plated cam.
Remark: 90 degree rotation, fix by clip.

PRODUCT CODE

MS105	M	DD	F	CC
产品型号 PRODUCT CODE	材料 MATERIAL	钥匙类型 CYLINDER	表面处理 FINISH	转舌片 CAM

MATERIAL	M
锌合金 ZAMAK	

FINISH	F
镀 铬 CHROME	

CYLINDER	SPECIFICATIONS		KEY MATERIAL	DD
	钥匙通开	KEYED ALIKE	钢 STEEL	K006
	钥匙不通开	KEYED DIFFER	铜 BRASS	K006
	钥匙不通开	KEYED DIFFER	钢 STEEL	K006

默认钥匙

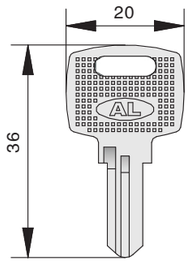

MS106

材　　料： 锌合金锁壳、锁芯；钢转舌片
表面处理： 镀铬锁壳、锁芯；镀锌或镀镍转舌片
结构说明： 90度转动，卡簧固定

Material: ZDC housing, cylinder. Steel cam.
Surface: Chrome plated housing, cylinder. Zinc or nickel plated cam.
Remark: 90 degree rotation, fix by clip.

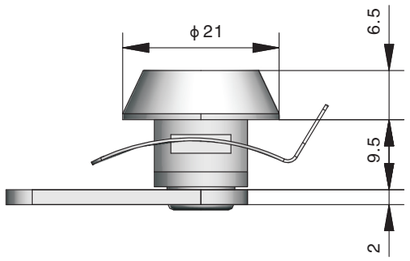

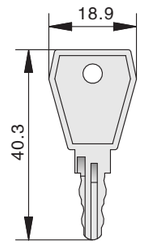

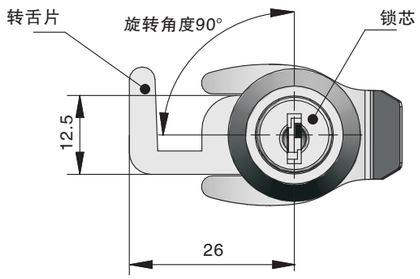

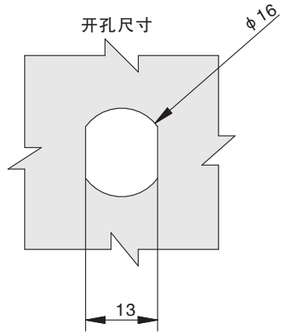

PRODUCT CODE

MS106	M	DD	F	CC
产品型号 PRODUCT CODE	材料 MATERIAL	钥匙类型 CYLINDER	表面处理 FINISH	转舌片 CAM

MATERIAL	M
锌合金 ZAMAK	

FINISH	F
镀 铬 CHROME	

CYLINDER	SPECIFICATIONS	KEY MATERIAL	DD
	钥匙通开　KEYED ALIKE	钢 STEEL	K007

MS107

材　　料： 锌合金锁壳、锁芯、螺母；钢转舌片
表面处理： 镀镍锁壳、锁芯；镀锌螺母、转舌片
结构说明： 90度转动，螺母固定

Material: ZDC housing, cylinder, nut. Steel cam.
Surface: Nickel plated housing, cylinder. Zinc plated nut and cam.
Remark: 90 degree rotation, fix by nut.

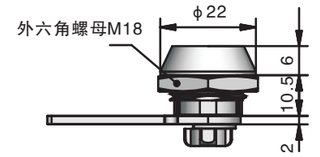

选配钥匙

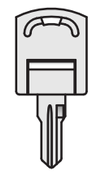

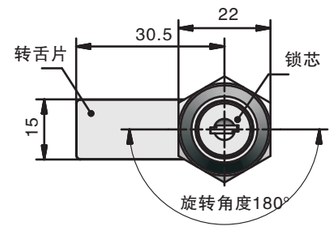

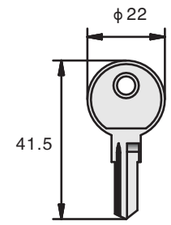

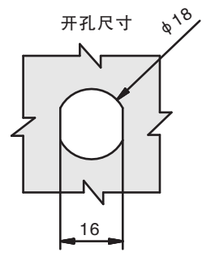

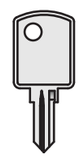

PRODUCT CODE

MS107	M	DD	F	CC
产品型号 PRODUCT CODE	材料 MATERIAL	钥匙类型 CYLINDER	表面处理 FINISH	转舌片 CAM

MATERIAL	M
锌合金 ZAMAK	

FINISH	F
镀 镍 NICKEL PLATED	

CYLINDER	SPECIFICATIONS	KEY MATERIAL	DD
	钥匙不通开 KEYED DIFFER	钢 STEEL	K008
	钥匙不通开 KEYED DIFFER	铜塑柄 BRASS WITH PLASTIC CAP	K009
	钥匙不通开 KEYED DIFFER	钢 STEEL	K010

选配转舌片

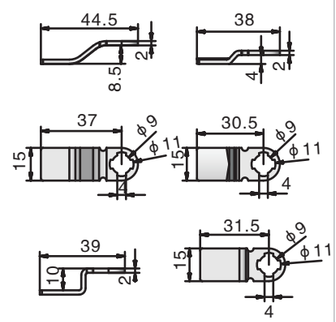

MS108

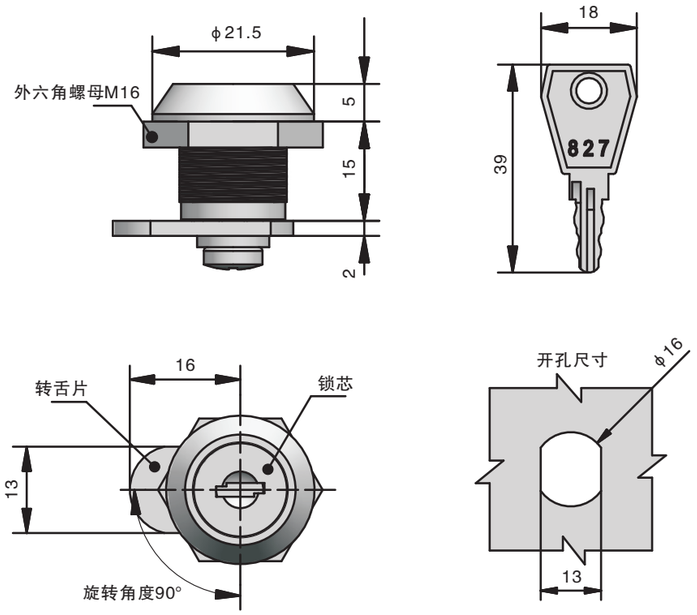

材　　料： 锌合金锁壳、锁芯；铜螺母；钢转舌片
表面处理： 镀铬锁壳、锁芯；镀锌转舌片
结构说明： 90或180度转动，螺母固定

Material: ZDC housing, cylinder. Brass nut. Steel cam.
Surface: Chrome plated housing, cylinder. Zinc plated cam.
Remark: 90 or 180 degree rotation, fix by nut.

选配转舌片

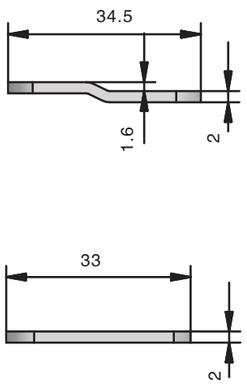

PRODUCT CODE

MS108	M	DD	F	CC
产品型号 PRODUCT CODE	材料 MATERIAL	钥匙类型 CYLINDER	表面处理 FINISH	转舌片 CAM

MATERIAL	M
锌合金 ZAMAK	

FINISH	F
镀 铬 CHROME	

CYLINDER	SPECIFICATIONS		KEY MATERIAL	DD
	钥匙通开	KEYED ALIKE	钢 STEEL	K011

MS109

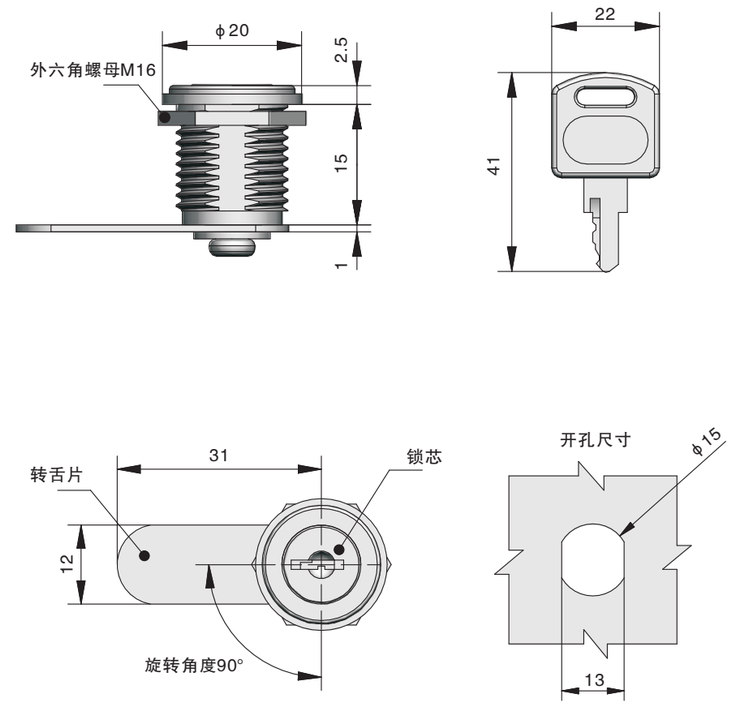

材　　料： 锌合金锁壳、锁芯、螺母；钢转舌片
表面处理： 镀铬锁壳、锁芯；镀锌螺母、转舌片
结构说明： 90度转动，螺母固定

Material: ZDC housing, cylinder, nut. Steel cam.
Surface: Chrome plated housing, cylinder. Zinc plated nut and cam.
Remark: 90 degree rotation, fix by nut.

PRODUCT CODE

MS109	M	DD	F	CC
产品型号 PRODUCT CODE	材料 MATERIAL	钥匙类型 CYLINDER	表面处理 FINISH	转舌片 CAM

MATERIAL	M
锌合金 ZAMAK	

FINISH	F
镀 铬 CHROME	

CYLINDER	SPECIFICATIONS		KEY MATERIAL	DD
	钥匙通开	KEYED ALIKE	钢 STEEL	K012
	钥匙通开	KEYED ALIKE	铜 BRASS	K012
	钥匙通开	KEYED ALIKE	钢 STEEL	K013

选配转舌片

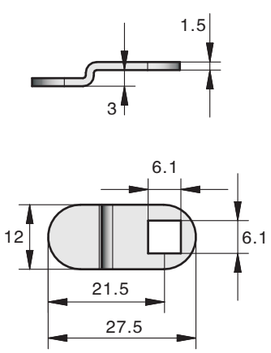

MS110

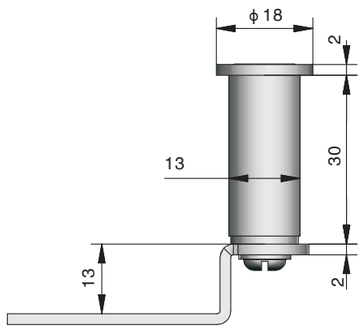

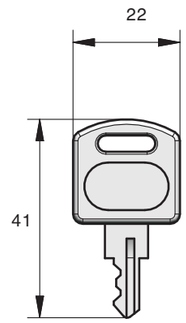

材　　料： 锌合金锁壳、锁芯；钢转舌片
表面处理： 镀铬锁壳、锁芯；镀锌转舌片
结构说明： 90度转动，卡簧固定

Material: ZDC housing, cylinder. Steel cam.
Surface: Chrome plated housing, cylinder. Zinc plated cam.
Remark: 90 degree rotation, fix by clip.

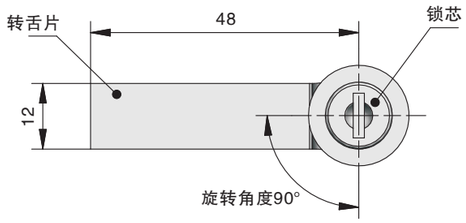

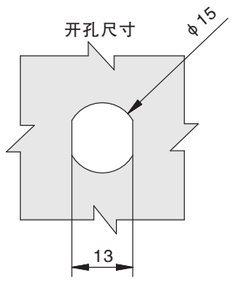

PRODUCT CODE

MS110	M	DD	F	CC
产品型号 PRODUCT CODE	材料 MATERIAL	钥匙类型 CYLINDER	表面处理 FINISH	转舌片 CAM

MATERIAL	M
锌合金 ZAMAK	

FINISH	F
镀 铬 CHROME	

CYLINDER	SPECIFICATIONS	KEY MATERIAL	DD
	钥匙通开　KEYED ALIKE	铜塑柄BRASS WITH PLASTIC CAP	K012/K013

MS111

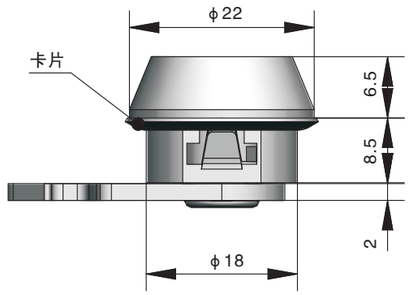

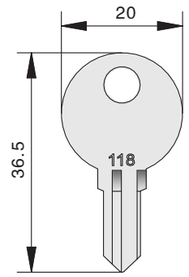

材　　料： ABS锁壳；锌合金锁芯；钢转舌片
表面处理： 镀铬锁壳、锁芯；镀锌转舌片
结构说明： 90度转动，卡簧固定

Material: ABS housing. ZDC cylinder. Steel cam.
Surface: Chrome plated housing, cylinder. Zinc plated cam.
Remark: 90 degree rotation, fix by clip.

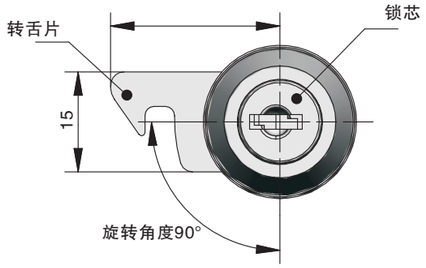

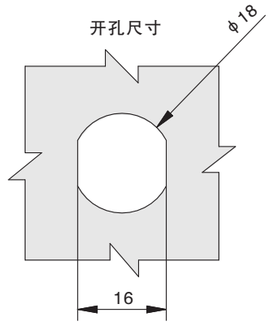

PRODUCT CODE

MS111	M	DD	F	CC
产品型号 PRODUCT CODE	材料 MATERIAL	钥匙类型 CYLINDER	表面处理 FINISH	转舌片 CAM

MATERIAL	M
塑 料 ABS	

FINISH	F
镀 铬 CHROME	

CYLINDER	SPECIFICATIONS	KEY MATERIAL	DD
	钥匙通开　KEYED ALIKE	钢 STEEL	K014

MS112

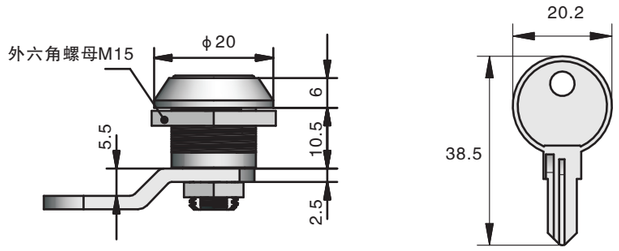

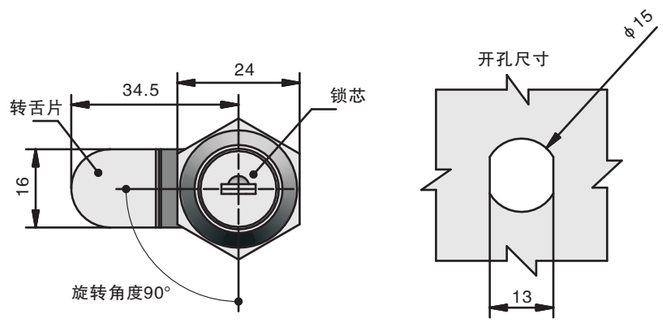

材　　料： 锌合金锁壳、锁芯；铜螺母；钢转舌片
表面处理： 镀铬锁壳、锁芯；镀锌转舌片
结构说明： 90度转动，螺母固定

Material: ZDC housing, cylinder. Brass nut. Steel cam.
Surface: Chrome plated housing, cylinder. Zinc plated cam.
Remark: 90 degree rotation, fix by nut.

PRODUCT CODE

MS112	M	DD	F	CC
产品型号 PRODUCT CODE	材料 MATERIAL	钥匙类型 CYLINDER	表面处理 FINISH	转舌片 CAM

MATERIAL	M
锌合金 ZAMAK	

FINISH	F
镀 铬 CHROME	

CYLINDER	SPECIFICATIONS		KEY MATERIAL	DD
	钥匙通开	KEYED ALIKE	铜 BRASS	K015
	钥匙不通开	KEYED DIFFER	铜 BRASS	K015

MS113

MS113-1

MS113-2

MS113-3

MS113-4

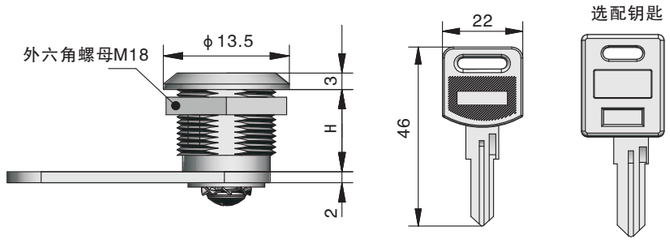

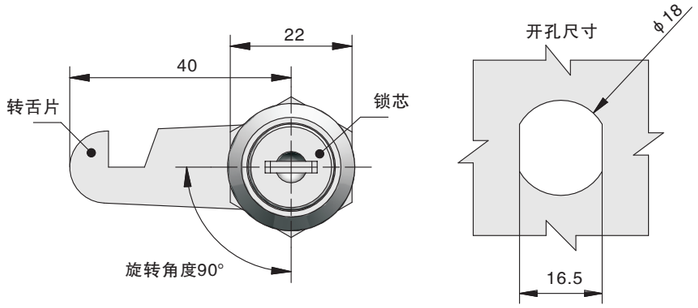

PRODUCT CODE

MS113	M	DD	F	CC
产品型号 PRODUCT CODE	材料 MATERIAL	钥匙类型 CYLINDER	表面处理 FINISH	转舌片 CAM

型号 Item NO.	特征描述 Description	MATERIAL	M	FINISH	F
MS113-1	H=16	锌合金 ZAMAK		镀 铬 CHROME	
MS113-2	H=20				
MS113-3	H=25				
MS113-4	H=30				

CYLINDER	SPECIFICATIONS		KEY MATERIAL	DD
	钥匙通开	KEYED ALIKE	铜塑柄BRASS WITH PLASTIC CAP	K092
	钥匙不通开	KEYED DIFFER	铜塑柄BRASS WITH PLASTIC CAP	K092
	钥匙不通开	KEYED DIFFER	钢 STEEL	K023

材　　料： 锌合金锁壳、锁芯；钢螺母、转舌片
表面处理： 镀铬锁壳、锁芯；镀锌螺母、转舌片
结构说明： 90度转动，螺母固定

Material: ZDC housing, cylinder. Steel nut and cam.
Surface: Chrome plated housing, cylinder. Zinc plated nut and cam.
Remark: 90 degree rotation, fix by nut.

MS114

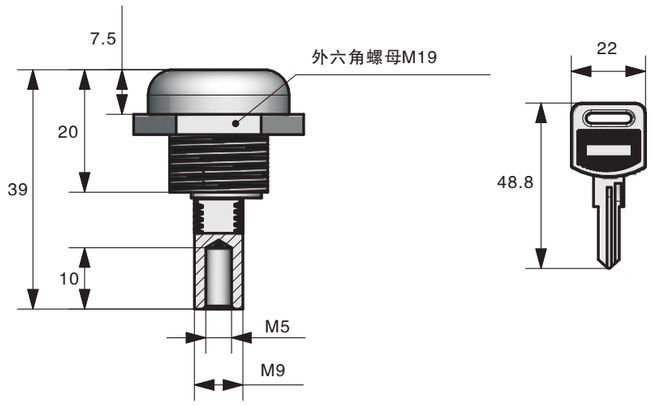

材　　质： 锌合金锁壳、锁芯、螺母，
表面处理： 镀铬锁壳、锁芯，镀锌螺母。
结构说明： 90度转动，左右通用，螺母固定。

Material: Zinc alloy housing,cylinder, nut
Surface: Chrome plated housing,cylinder; zinc plated nut .
Remark: 90 degree rotation,both right and left, fix by nut.

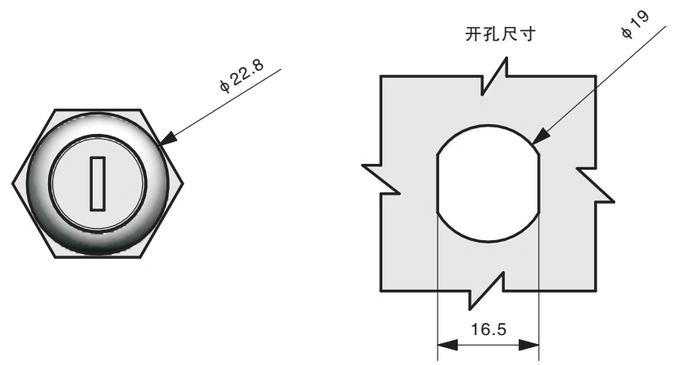

PRODUCT CODE

MS114	M	DD	F	CC
产品型号 PRODUCT CODE	材料 MATERIAL	钥匙类型 CYLINDER	表面处理 FINISH	转舌片 CAM

MATERIAL	M
锌合金 ZAMAK	

FINISH	F
镀 铬 CHROME	

CYLINDER	SPECIFICATIONS		KEY MATERIAL	DD
	钥匙通开	KEYED ALIKE	铜 BRASS	K018
	钥匙不通开	KEYED DIFFER	铜 BRASS	K018

MS115

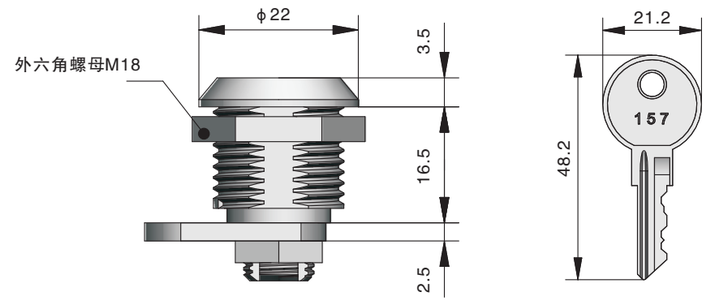

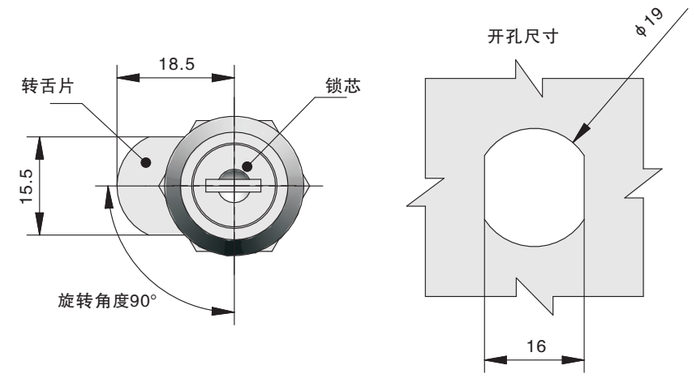

材　　料： 锌合金锁壳、锁芯、螺母；钢转舌片
表面处理： 镀铬锁壳、锁芯；镀锌螺母、转舌片
结构说明： 90度转动，螺母固定

Material: ZDC housing, cylinder, nut. Steel cam.
Surface: Chrome plated housing, cylinder. Zinc plated nut and cam.
Remark: 90 degree rotation, fix by nut.

PRODUCT CODE

MS115	M	DD	F	CC
产品型号 PRODUCT CODE	材料 MATERIAL	钥匙类型 CYLINDER	表面处理 FINISH	转舌片 CAM

MATERIAL	M
锌合金 ZAMAK	

FINISH	F
镀 铬 CHROME	

CYLINDER	SPECIFICATIONS		KEY MATERIAL	DD
	钥匙通开	KEYED ALIKE 157	铜 BRASS	K016
	钥匙通开	KEYED ALIKE 159	铜 BRASS	K016
	钥匙不通开	KEYED DIFFER	铜 BRASS	K018

MS116

MS116-1

MS116-2

MS116-3

MS116-4

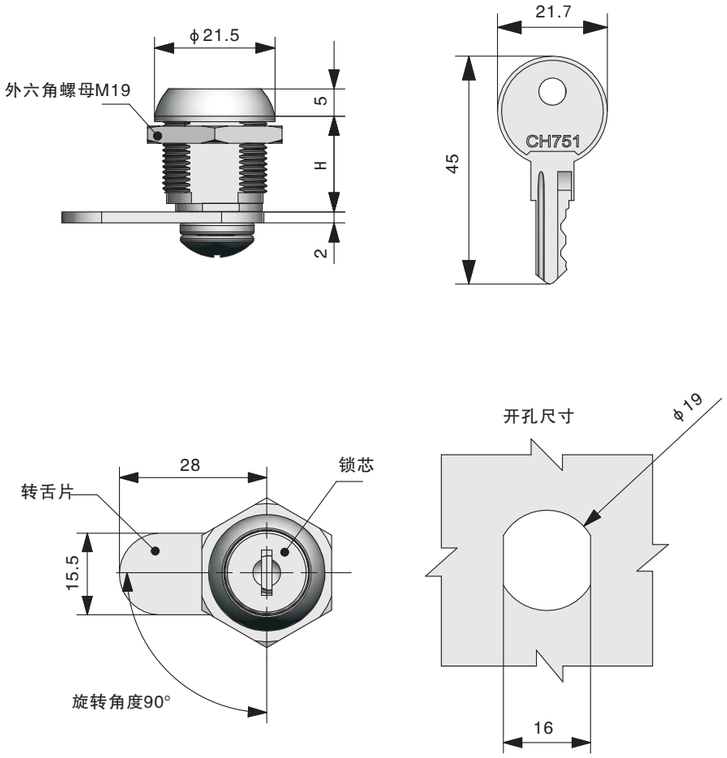

材　　料： 锌合金锁壳、锁芯；钢螺母、转舌片
表面处理： 镀铬锁壳、锁芯；镀锌螺母、转舌片
结构说明： 90度转动，螺母固定

Material: ZDC housing, cylinder. Steel nut and cam.
Surface: Chrome plated housing, cylinder. Zinc plated nut and cam.
Remark: 90 degree rotation, fix by nut.

PRODUCT CODE

MS116	M	DD	F	CC
产品型号 PRODUCT CODE	材料 MATERIAL	钥匙类型 CYLINDER	表面处理 FINISH	转舌片 CAM

型号 Item NO.	特征描述 Description	MATERIAL	M	FINISH	F
MS116-1	H=16	锌合金 ZAMAK		镀 铬 CHROME	
MS116-2	H=22				
MS116-3	H=28				
MS116-4	H=32				

CYLINDER	SPECIFICATIONS	KEY MATERIAL	DD
	钥匙通开　KEYED ALIKE CH751	铜 BRASS	K009
	钥匙不通开　KEYED DIFFER	铜 BRASS	K017

MS116-B

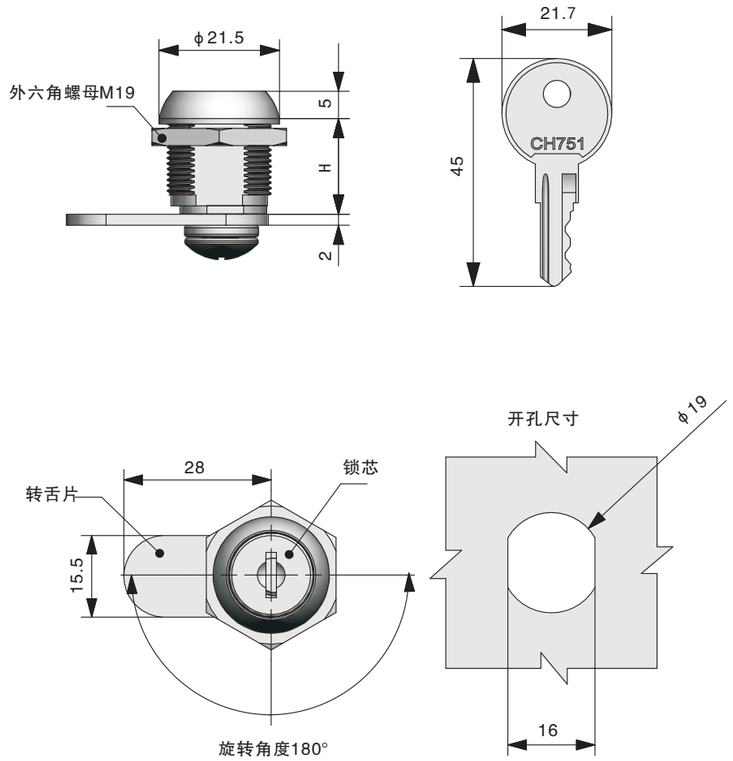

材　　质： 锌合金锁壳、锁芯、钢螺母、转舌片。
表面处理： 镀锌锁壳、锁芯，包不锈钢盖子；镀锌螺母、转舌片。
结构说明： 90度转动，螺母固定。

Material: ZDC housing, cylinder. steel nut and cam.
Surface treatment: Zinc plated housing, cylinder, with stainless steel cap. Zinc plated nut and cam.
Remark: 90 degree rotation, fix by nut.

PRODUCT CODE

MS116-B	M	DD	F	CC
产品型号 PRODUCT CODE	材料 MATERIAL	钥匙类型 CYLINDER	表面处理 FINISH	转舌片 CAM

型号 Item NO.	特征描述 Description	MATERIAL	M	FINISH
MS116-B-1	H=16	锌合金 ZAMAK		镀 镍 NICKEL PLATED
MS116-B-2	H=22			不锈钢 STAINLESS STEEL

CYLINDER	SPECIFICATIONS	KEY MATERIAL	DD
	钥匙通开　KEYED ALIKE H85	铁 STEEL	K046
	钥匙不通开　KEYED DIFFER	铜 BRASS	K017

MS117

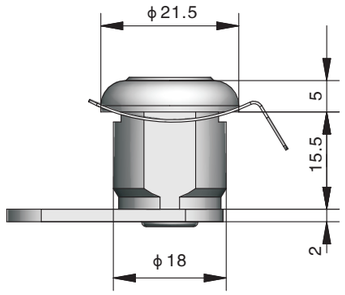

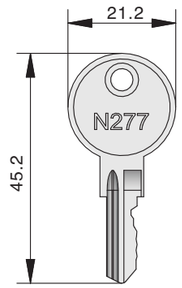

材　　料： 锌合金锁壳、锁芯；钢转舌片
表面处理： 镀铬锁壳、锁芯；镀锌转舌片
结构说明： 90度转动，卡簧固定

Material: ZDC housing, cylinder. Steel cam.
Surface: Chrome plated housing, cylinder. Zinc plated cam.
Remark: 90 degree rotation, fix by clip.

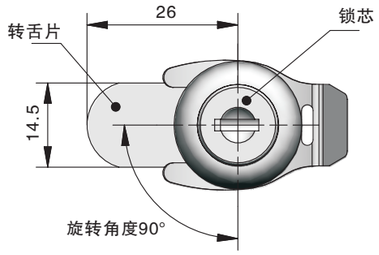

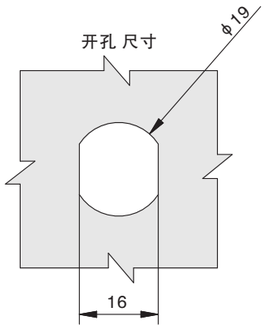

PRODUCT CODE

MS117	M	DD	F	CC
产品型号 PRODUCT CODE	材料 MATERIAL	钥匙类型 CYLINDER	表面处理 FINISH	转舌片 CAM

MATERIAL	M
锌合金 ZAMAK	

FINISH	F
镀 铬 CHROME	

CYLINDER	SPECIFICATIONS	KEY MATERIAL	DD
	钥匙通开 KEYED ALIKE N277	铜 BRASS	K022
	钥匙不通开 KEYED DIFFER	铜 BRASS	K017

MS118

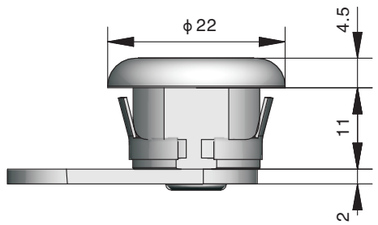

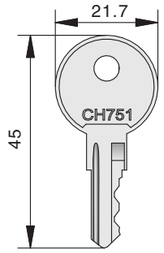

材　　料： 锌合金锁壳、锁芯；钢转舌片
表面处理： 镀铬锁壳、锁芯；镀锌转舌片
结构说明： 90度转动，卡簧固定；快速安装装置

Material: ZDC housing, cylinder. Steel cam.
Surface: Chrome plated housing, cylinder. Zinc plated cam.
Remark: 90 degree rotation, fix by clip. Quick installation device.

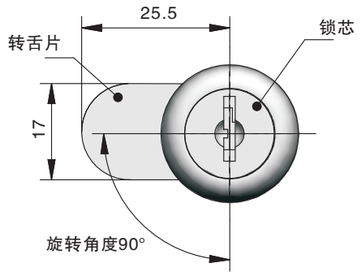

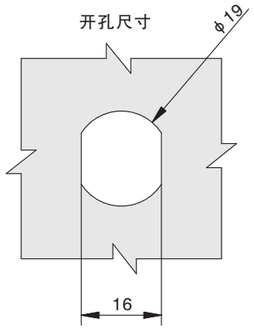

PRODUCT CODE

MS118	M	DD	F	CC
产品型号 PRODUCT CODE	材料 MATERIAL	钥匙类型 CYLINDER	表面处理 FINISH	转舌片 CAM

MATERIAL	M
锌合金 ZAMAK	

FINISH	F
镀 铬 CHROME	

CYLINDER	SPECIFICATIONS	KEY MATERIAL	DD
	钥匙通开 KEYED ALIKE CH751	铜 BRASS	K021
	钥匙不通开 KEYED DIFFER	铜 BRASS	K017

MS119

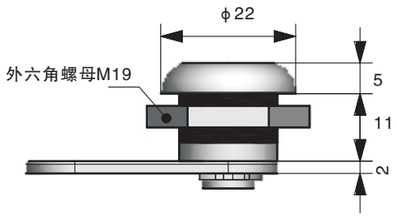

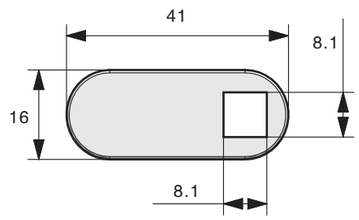

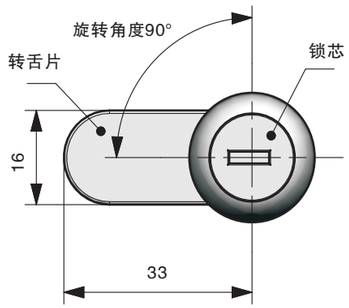

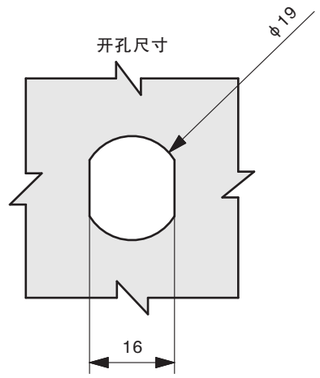

材　　料： 锌合金锁壳、锁芯、螺母；钢转舌片
表面处理： 镀锌锁壳、带不锈钢防尘盖、锁芯；镀锌螺母、转舌片
结构说明： 90度转动，螺母固定

Material: ZDC housing, cylinder, nut. Steel cam.
Surface: Zinc plated housing, with stainless steel dust–proof cap. Zinc plated nut and cam.
Remark: 90 degree rotation, fix by nut.

PRODUCT CODE

MS119	M	DD	F	CC
产品型号 PRODUCT CODE	材料 MATERIAL	钥匙类型 CYLINDER	表面处理 FINISH	转舌片 CAM

MATERIAL	M
锌合金 ZAMAK	

FINISH	F
镀 锌 CHROME	

CYLINDER	SPECIFICATIONS		KEY MATERIAL	DD
	钥匙通开	KEYED ALIKE	铜 BRASS	K021
	钥匙不通开	KEYED DIFFER	铜 BRASS	K017

MS120

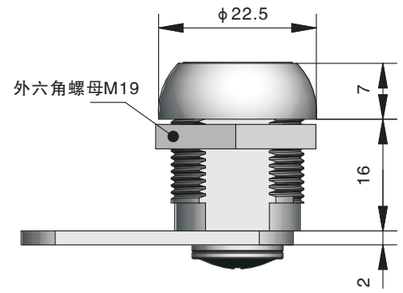

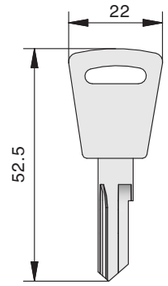

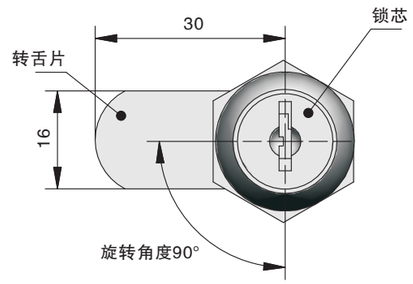

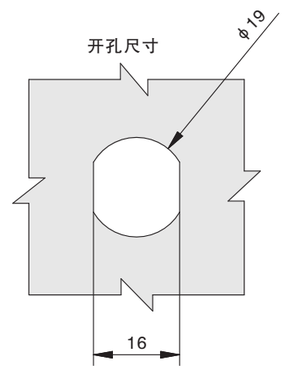

材　　料： 锌合金锁壳、锁芯、螺母；钢转舌片
表面处理： 镀铬锁壳、锁芯；镀锌螺母、转舌片
结构说明： 90度转动，螺母固定

Material: ZDC housing, cylinder, nut. Steel cam.
Surface: Chrome plated housing, cylinder. Zinc plated nut and cam.
Remark: 90 degree rotation, fix by nut.

PRODUCT CODE

MS120	M	DD	F	CC
产品型号 PRODUCT CODE	材料 MATERIAL	钥匙类型 CYLINDER	表面处理 FINISH	转舌片 CAM

MATERIAL	M
锌合金 ZAMAK	

FINISH	F
镀 铬 CHROME	

CYLINDER	SPECIFICATIONS		KEY MATERIAL	DD
	钥匙通开	KEYED ALIKE CL001	铜 BRASS	K023
	钥匙通开	KEYED ALIKE 92268	铜 BRASS	K026
	钥匙不通开	KEYED DIFFER	铜塑柄BRASS WITH PLASTIC CAP	K027
	钥匙不通开	KEYED DIFFER	铜塑柄BRASS WITH PLASTIC CAP	K028

MS121

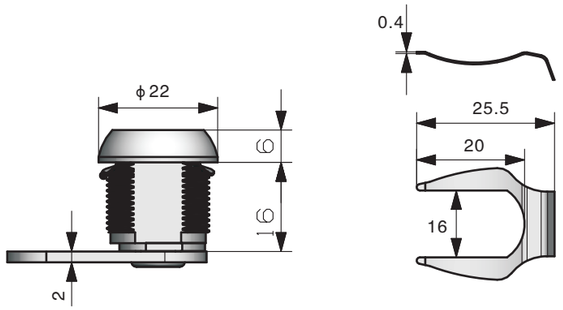

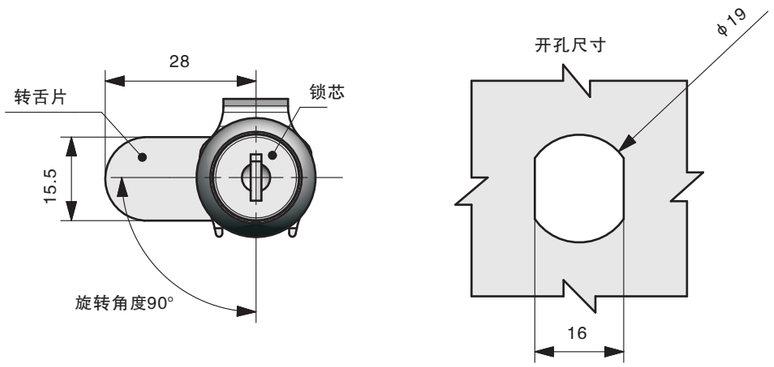

材　　料： 锌合金锁壳、锁芯、螺母；钢转舌片
表面处理： 镀镍锁壳、锁芯；镀锌螺母、转舌片
结构说明： 90度转动，卡簧固定

Material: ZDC housing, cylinder, nut. Steel cam.
Surface: Nickel plated housing, cylinder. Zinc plated nut and cam.
Remark: 90 degree rotation, fix by clip.

PRODUCT CODE

MS121	M	DD	F	CC
产品型号 PRODUCT CODE	材料 MATERIAL	钥匙类型 CYLINDER	表面处理 FINISH	转舌片 CAM

MATERIAL	M
锌合金 ZAMAK	

FINISH	F
镀 镍 NICKEL PLATED	
镀 铬 CHROME	

CYLINDER	SPECIFICATIONS	KEY MATERIAL	DD
	钥匙通开　KEYED ALIKE	铜 BRASS	K021
	钥匙不通开　KEYED DIFFER	铜 BRASS	K017

MS122

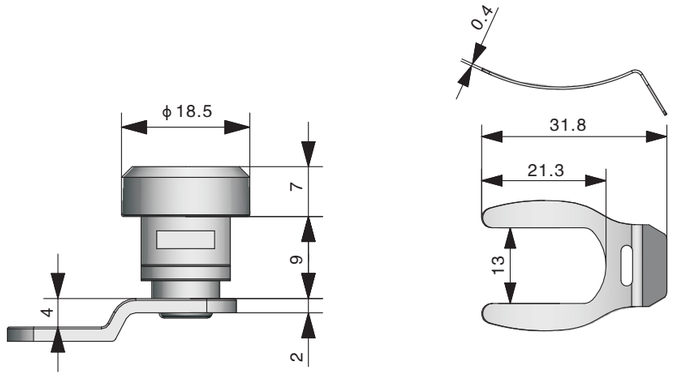

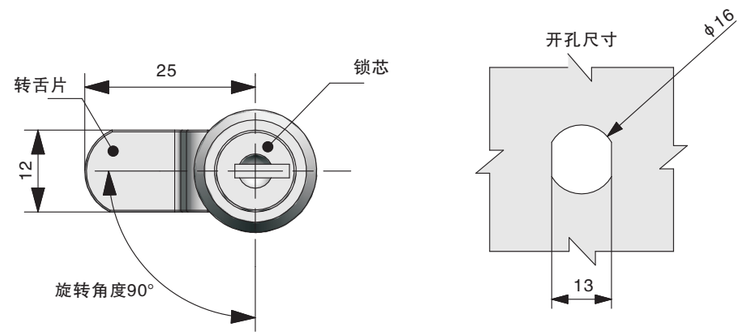

材　　料： 锌合金锁壳、锁芯；钢转舌片
表面处理： 镀铬锁壳、锁芯；镀锌转舌片
结构说明： 90度转动，卡簧固定

Material: ZDC housing, cylinder. Steel cam.
Surface: Chrome plated housing, cylinder. Zinc plated cam.
Remark: 90 degree rotation, fix by clip.

PRODUCT CODE

MS122	M	DD	F	CC
产品型号 PRODUCT CODE	材料 MATERIAL	钥匙类型 CYLINDER	表面处理 FINISH	转舌片 CAM

MATERIAL	M
锌合金 ZAMAK	

FINISH	F
镀 铬 CHROME	

CYLINDER	SPECIFICATIONS	KEY MATERIAL	DD
	钥匙通开　KEYED ALIKE	钢 STEEL	K046

MS123-A

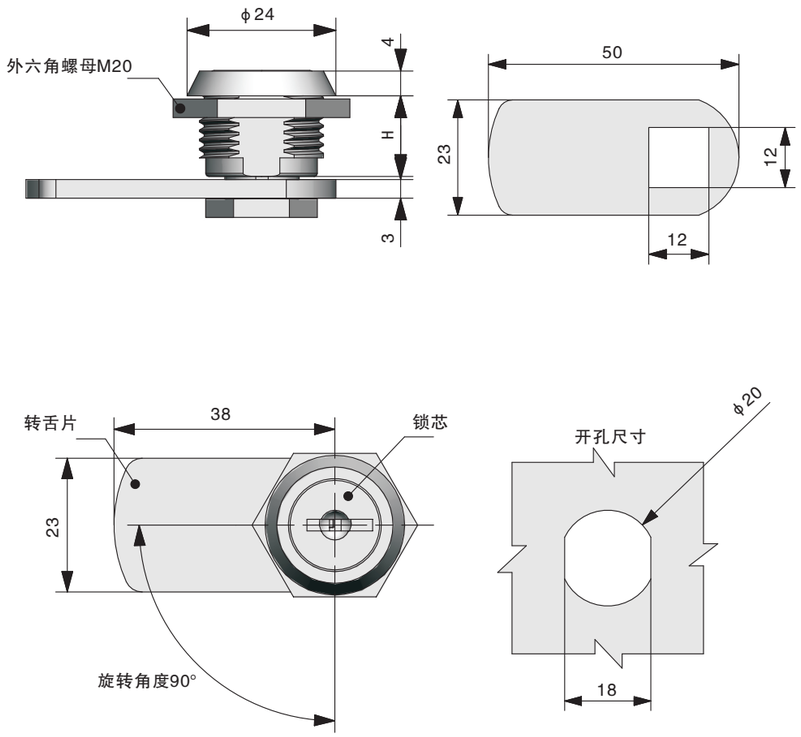

材　　料： 锌合金锁壳、锁芯、螺母；钢转舌片
表面处理： 镀铬锁壳、锁芯；镀锌螺母、转舌片
结构说明： 90度转动，螺母固定

Material: ZDC housing, cylinder, nut. Steel cam.
Surface: Chrome plated housing, cylinder. Zinc plated nut and cam.
Remark: 90 degree rotation, fix by nut.

MS123-B

PRODUCT CODE

MS123	M	DD	F	CC
产品型号 PRODUCT CODE	材料 MATERIAL	钥匙类型 CYLINDER	表面处理 FINISH	转舌片 CAM

型号 Item NO.	特征描述 Description
MS123-A	H=13
MS123-B	H=18

MATERIAL	M
锌合金 ZAMAK	

FINISH	F
镀 铬 CHROME	

CYLINDER	SPECIFICATIONS		KEY MATERIAL	DD
	钥匙通开	KEYED ALIKE	铜 BRASS	K029
	钥匙不通开	KEYED DIFFER	铜 BRASS	K029

MS123-C

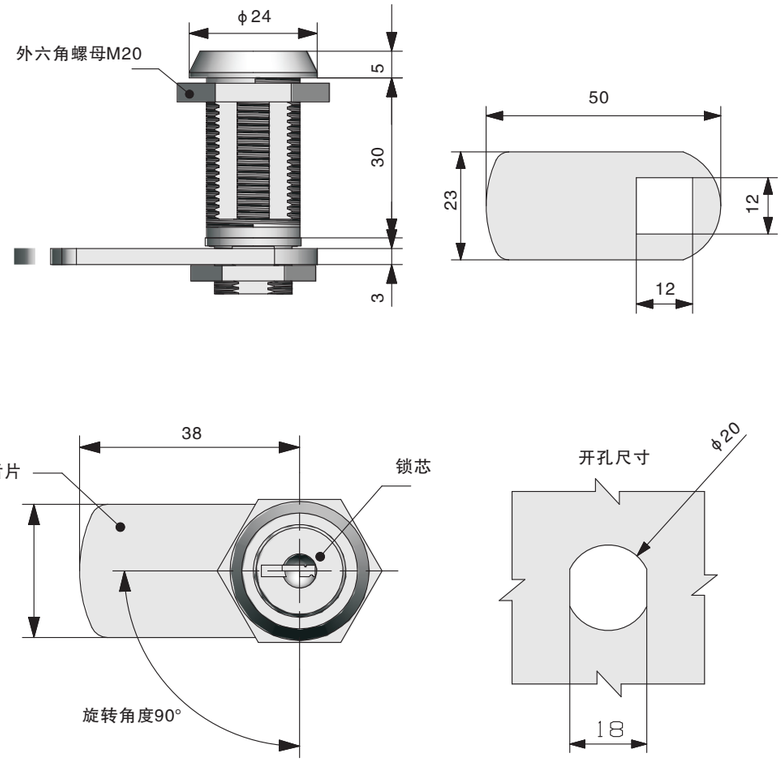

材　　料： 锌合金锁壳、锁芯、螺母；钢转舌片
表面处理： 镀铬锁壳、锁芯；镀锌螺母、转舌片
结构说明： 90度转动，螺母固定

Material: ZDC housing, cylinder, nut. Steel cam.
Surface: Chrome plated housing, cylinder. Zinc plated nut and cam.
Remark: 90 degree rotation, fix by nut.

PRODUCT CODE

MS123-C	M	DD	F	CC
产品型号 PRODUCT CODE	材料 MATERIAL	钥匙类型 CYLINDER	表面处理 FINISH	转舌片 CAM

MATERIAL	M
锌合金 ZAMAK	

FINISH	F
镀 铬 CHROME	

CYLINDER	SPECIFICATIONS		KEY MATERIAL	DD
	钥匙通开	KEYED ALIKE	铜 BRASS	K029
	钥匙不通开	KEYED DIFFER	铜 BRASS	K029

MS125

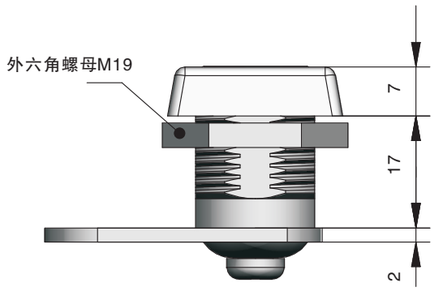

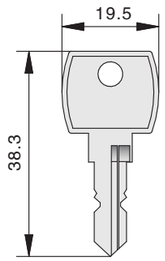

材　　料： 锌合金锁壳、锁芯、螺母；钢转舌片
表面处理： 镀铬锁壳、锁芯；镀锌螺母、转舌片
结构说明： 90度转动，螺母固定

Material: ZDC housing, cylinder, nut. Steel cam.
Surface: Chrome plated housing, cylinder. Zinc plated nut and cam.
Remark: 90 degree rotation, fix by nut.

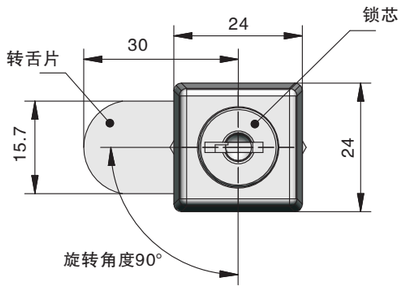

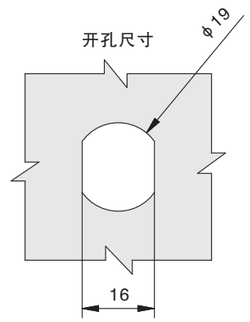

PRODUCT CODE

MS125	M	DD	F	CC
产品型号 PRODUCT CODE	材料 MATERIAL	钥匙类型 CYLINDER	表面处理 FINISH	转舌片 CAM

MATERIAL	M
锌合金 ZAMAK	

FINISH	F
镀 铬 CHROME	

CYLINDER	SPECIFICATIONS		KEY MATERIAL	DD
	钥匙通开	KEYED ALIKE	铜 BRASS	K030
	钥匙不通开	KEYED DIFFER	铜 BRASS	K030

MS126

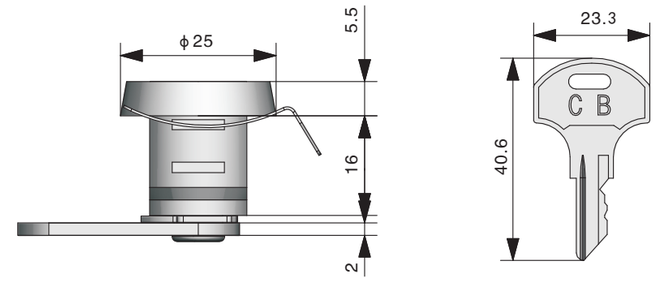

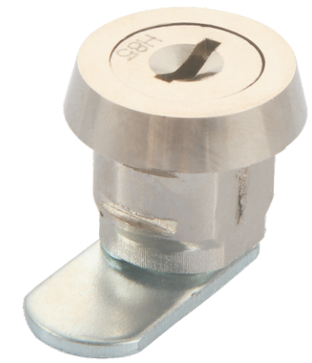

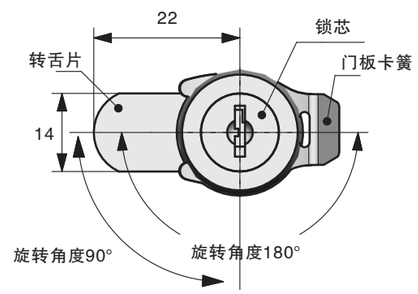

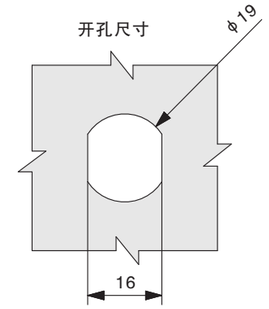

材　　料： 锌合金锁壳、锁芯；钢转舌片
表面处理： 镀镍锁壳、锁芯；镀锌转舌片
结构说明： 90度转动，卡簧固定

Material: ZDC housing, cylinder. Steel cam.
Surface: Nickel plated housing, cylinder. Zinc plated cam.
Remark: 90 degree rotation, fix by clip.

PRODUCT CODE

MS126	M	DD	F	CC
产品型号 PRODUCT CODE	材料 MATERIAL	钥匙类型 CYLINDER	表面处理 FINISH	转舌片 CAM

MATERIAL	M
锌合金 ZAMAK	

FINISH	F
镀 镍 NICKEL PLATED	

CYLINDER	SPECIFICATIONS		KEY MATERIAL	DD
	钥匙通开	KEYED ALIKE H85	钢 STEEL	K031
	钥匙不通开	KEYED DIFFER	铜 BRASS	K017

MS127-1

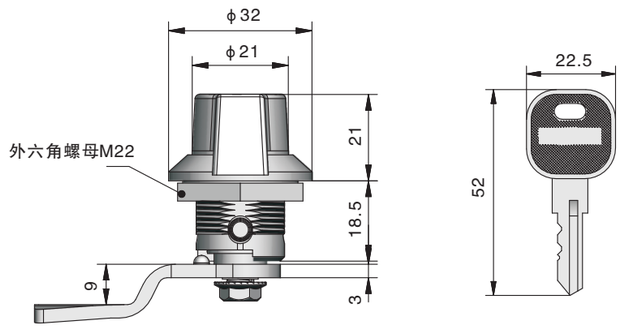

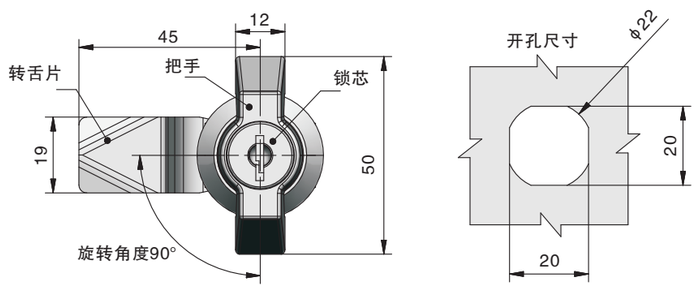

材　　料： 锌合金锁壳、把手、锁芯；钢螺母、转舌片
表面处理： 喷塑锁壳、把手；镀铬锁芯；镀锌螺母、转舌片
结构说明： 90度转动，螺母固定

Material: ZDC housing, handle, cylinder. Steel nut and cam.
Surface: Powder coated housing, handle. Chrome plated cylinder. Zinc plated nut and cam.
Remark: 90 degree rotation, fix by nut.

MS127-2

PRODUCT CODE

MS127	M	DD	F	CC
产品型号 PRODUCT CODE	材料 MATERIAL	钥匙类型 CYLINDER	表面处理 FINISH	转舌片 CAM

MATERIAL	M
锌合金 ZAMAK	

FINISH	F
喷 塑 POWDER COATED	

CYLINDER	SPECIFICATIONS		KEY MATERIAL	DD
	钥匙通开	KEYED ALIKE	钢 STEEL	K025/K026
	钥匙不通开	KEYED DIFFER	铜塑柄BRASS WITH PLASTIC CAP	K033

MS128

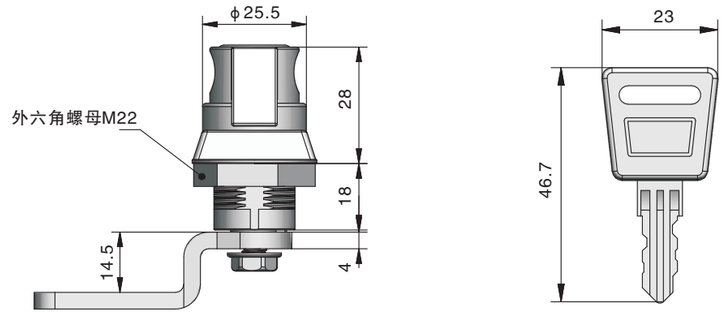

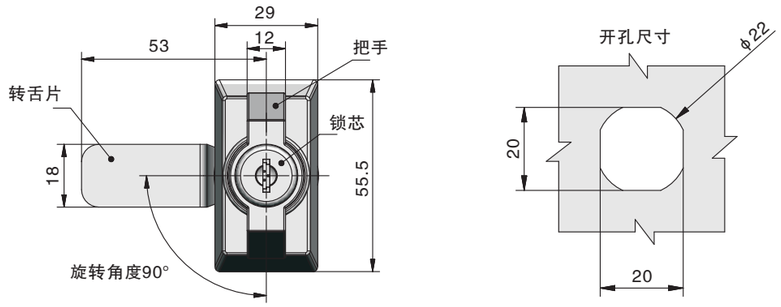

材　　料： 锌合金锁壳、把手、锁芯；钢螺母、转舌片
表面处理： 喷塑锁壳、把手；镀铬锁芯；镀锌螺母、转舌片
结构说明： 90度转动，螺母固定

Material: ZDC housing, handle, cylinder. Steel nut and cam.
Surface: Powder coated housing, handle. Chrome plated cylinder. Zinc plated nut and cam.
Remark: 90 degree rotation, fix by nut.

PRODUCT CODE

MS128	M	DD	F	CC
产品型号 PRODUCT CODE	材料 MATERIAL	钥匙类型 CYLINDER	表面处理 FINISH	转舌片 CAM

MATERIAL	M
锌合金 ZAMAK	

FINISH	F
喷 塑 POWDER COATED	

CYLINDER	SPECIFICATIONS		KEY MATERIAL	DD
	钥匙通开	KEYED ALIKE	铜塑柄BRASS WITH PLASTIC CAP	K034
	钥匙通开	KEYED ALIKE	铜塑柄BRASS WITH PLASTIC CAP	K035

选配转舌片

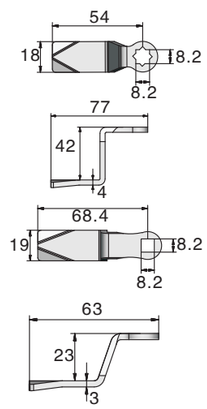

MS129-A

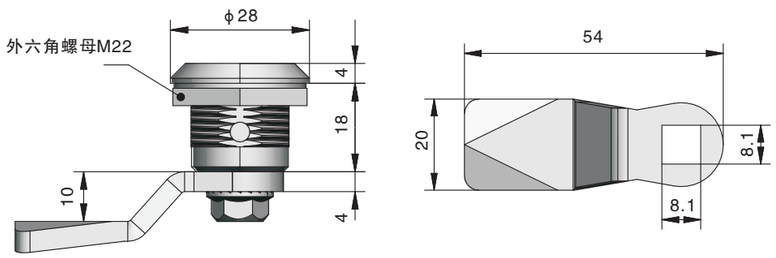

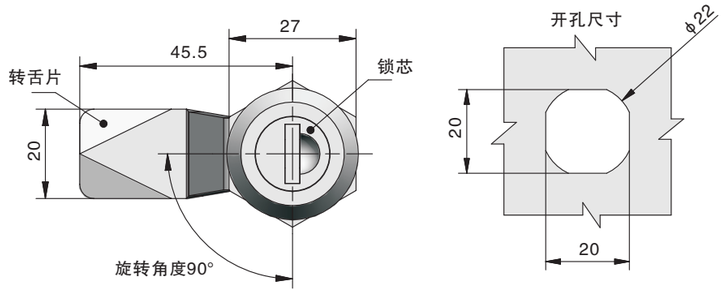

材　　料： 锌合金锁壳、锁芯、螺母；钢转舌片
表面处理： 镀铬锁壳、锁芯；镀锌螺母、转舌片
结构说明： 90度转动，螺母固定

Material: ZDC housing, cylinder, nut. Steel cam.
Surface: Chrome plated housing, cylinder. Zinc plated nut and cam.
Remark: 90 degree rotation, fix by nut.

转舌锁 Cam lock

PRODUCT CODE

MS129-A	M	DD	F	CC
产品型号 PRODUCT CODE	材料 MATERIAL	钥匙类型 CYLINDER	表面处理 FINISH	转舌片 CAM

MATERIAL	M
锌合金 ZAMAK	

FINISH	F
镀 铬 CHROME	

CYLINDER	SPECIFICATIONS		KEY MATERIAL	DD
	钥匙通开	KEYED ALIKE CL001	铜 BRASS	K023
	钥匙通开	KEYED ALIKE 92268	铜 BRASS	K026
	钥匙不通开	KEYED DIFFER	铜塑柄BRASS WITH PLASTIC CAP	K027
	钥匙不通开	KEYED DIFFER	铜塑柄BRASS WITH PLASTIC CAP	K028

MS130

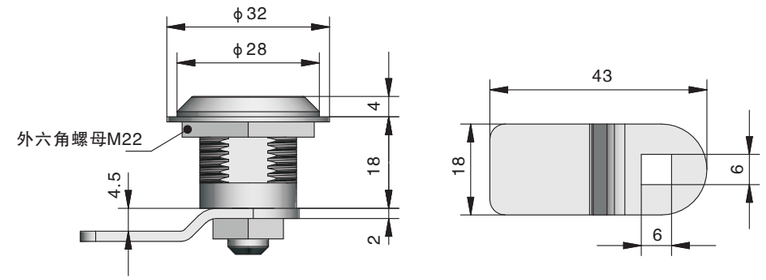

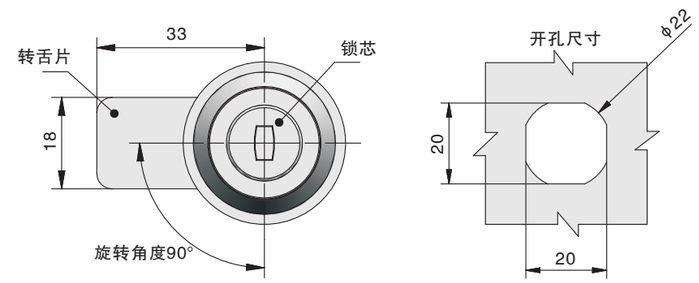

材　　料： 锌合金锁壳、锁芯；钢螺母、转舌片
表面处理： 喷塑锁壳、锁芯；镀锌螺母、转舌片
结构说明： 90度转动，螺母固定

Material: ZDC housing, cylinder. Steel nut and cam.
Surface: Powder coated housing, cylinder. Zinc plated nut and cam.
Remark: 90 degree rotation, fix by nut.

转舌锁 Cam lock

PRODUCT CODE

MS130	M	DD	F	CC
产品型号 PRODUCT CODE	材料 MATERIAL	钥匙类型 CYLINDER	表面处理 FINISH	转舌片 CAM

MATERIAL	M
锌合金 ZAMAK	

FINISH	F
喷 塑 POWDER COATED	

CYLINDER	SPECIFICATIONS		KEY MATERIAL	DD
	钥匙通开	KEYED ALIKE 157	钢 STEEL	K036

MS131

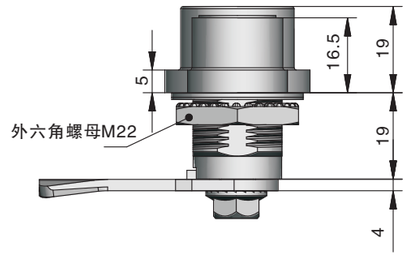

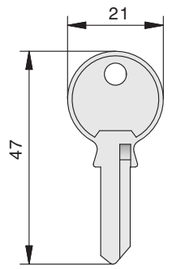

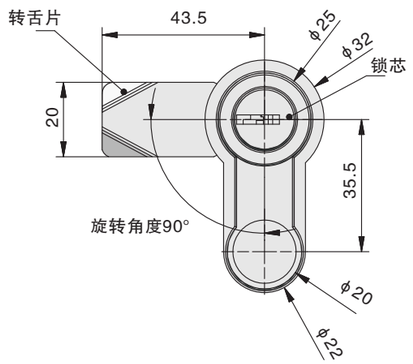

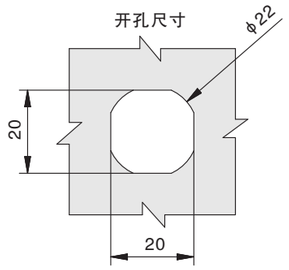

材　　料： PA 把手；锌合金锁壳、锁芯；钢螺母、转舌片
表面处理： 喷塑锁壳、锁芯；镀锌螺母、转舌片
结构说明： 90度转动，螺母固定

Material: PA handle. ZDC housing, cylinder. Steel nut and cam.
Surface: Powder coated housing, cylinder. Zinc plated nut and cam.
Remark: 90 degree rotation, fix by nut.

PRODUCT CODE

MS131	M	DD	F	CC
产品型号 PRODUCT CODE	材料 MATERIAL	钥匙类型 CYLINDER	表面处理 FINISH	转舌片 CAM

MATERIAL	M
尼 龙 PA	

FINISH	F
黑 BLACK	

CYLINDER	SPECIFICATIONS	KEY MATERIAL	DD
	钥匙通开 KEYED ALIKE	铜 BRASS	K037
	钥匙不通开 KEYED DIFFER	铜 BRASS	K037

MS132

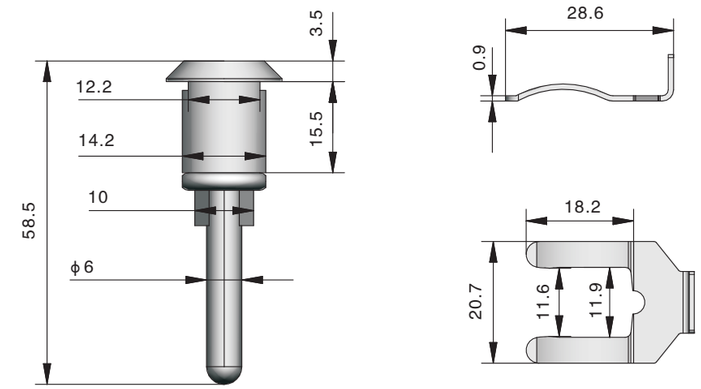

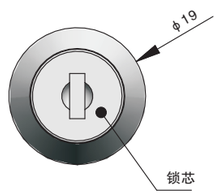

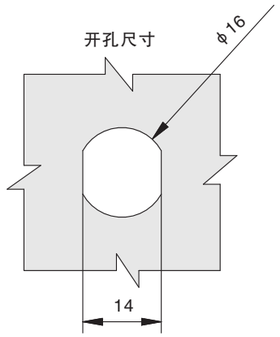

材　　料： 锌合金锁壳、锁芯；钢转舌片
表面处理： 镀铬锁壳、锁芯；镀镍转舌片
结构说明： 90度转动，卡簧固定

Material: ZDC housing, cylinder. Steel cam.
Surface: Chrome plated housing, cylinder. Nickel plated cam.
Remark: 90 degree rotation, fix by clip.

PRODUCT CODE

MS132	M	DD	F	CC
产品型号 PRODUCT CODE	材料 MATERIAL	钥匙类型 CYLINDER	表面处理 FINISH	转舌片 CAM

MATERIAL	M
锌合金 ZAMAK	

FINISH	F
镀 铬 CHROME	

CYLINDER	SPECIFICATIONS	KEY MATERIAL	DD
	钥匙通开 KEYED ALIKE 157	铜塑柄 BRASS WITH PLASTIC CAP	K038
	钥匙不通开 KEYED DIFFER	铜塑柄 BRASS WITH PLASTIC CAP	K038

MS133

Customer design,
not for external sale.

材　　料： PA 锁壳；锌合金锁芯；钢转舌片
表面处理： 镀锌转舌片
结构说明： 90度转动，卡簧固定

Material: PA housing. ZDC cylinder. Steel cam.
Surface: Zinc plated cam.
Remark: 90 degree rotation, fix by clip.

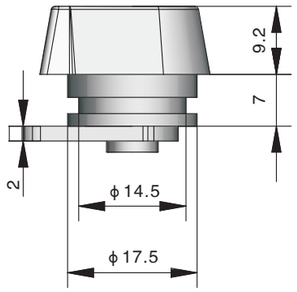

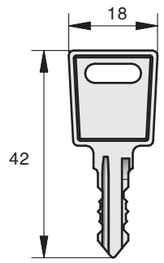

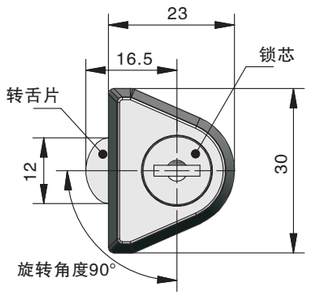

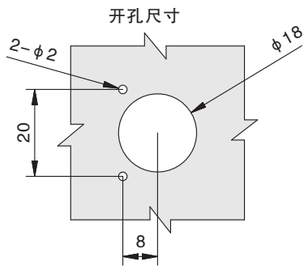

PRODUCT CODE

MS133	M	DD	F	CC
产品型号 PRODUCT CODE	材料 MATERIAL	钥匙类型 CYLINDER	表面处理 FINISH	转舌片 CAM

MATERIAL	M
尼 龙 PA	

FINISH	F
米 色 NICKEL PLATED	

CYLINDER	SPECIFICATIONS	KEY MATERIAL	DD
	钥匙通开　KEYED ALIKE	钢 STEEL	K039

MS135

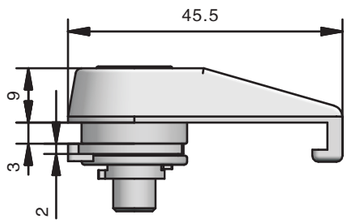

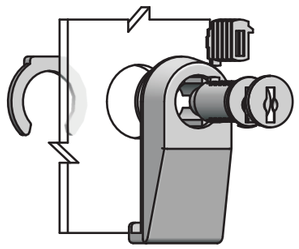

Customer design,
not for external sale.

材　　料： PA 锁壳；锌合金锁芯；钢转舌片
表面处理： 镀锌转舌片
结构说明： 90度转动，卡簧固定

Material: PA housing. ZDC cylinder. Steel cam.
Surface: Zinc plated cam.
Remark: 90 degree rotation, fix by clip.

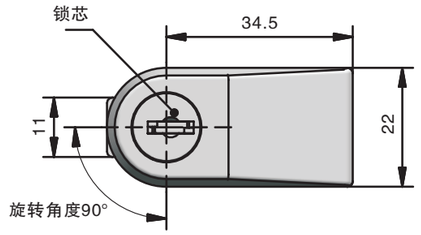

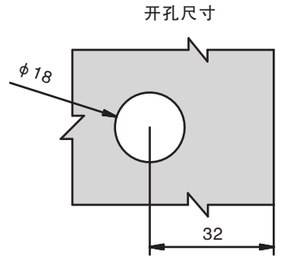

PRODUCT CODE

MS135	M	DD	F	CC
产品型号 PRODUCT CODE	材料 MATERIAL	钥匙类型 CYLINDER	表面处理 FINISH	转舌片 CAM

MATERIAL	M
尼 龙 PA	

FINISH	F
米 色 NICKEL PLATED	

CYLINDER	SPECIFICATIONS	KEY MATERIAL	DD
	钥匙通开　KEYED ALIKE	钢 STEEL	K039

MS137

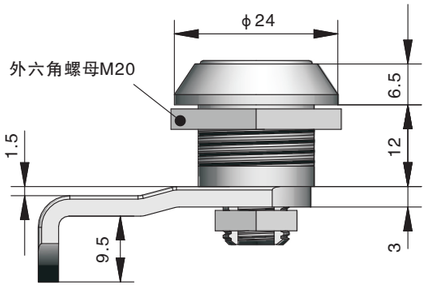

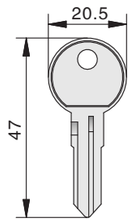

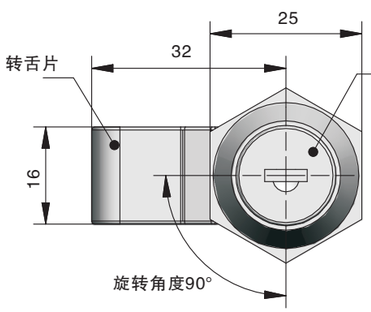

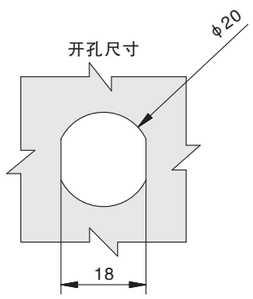

材　　料： 锌合金锁壳、锁芯、螺母；钢转舌片
表面处理： 镀铬锁壳、锁芯；镀锌螺母、转舌片
结构说明： 90度转动，螺母固定

Material: ZDC housing, cylinder, nut. Steel cam.
Surface: Chrome plated housing, cylinder. Zinc plated nut and cam.
Remark: 90 degree rotation, fix by nut.

PRODUCT CODE

MS137	M	DD	F	CC
产品型号 PRODUCT CODE	材料 MATERIAL	钥匙类型 CYLINDER	表面处理 FINISH	转舌片 CAM

MATERIAL	M
锌合金 ZAMAK	

FINISH	F
镀 铬 CHROME	

CYLINDER	SPECIFICATIONS	KEY MATERIAL	DD
	钥匙通开 KEYED ALIKE	铜 BRASS	K040
	钥匙不通开 KEYED DIFFER	铜 BRASS	K040

MS138

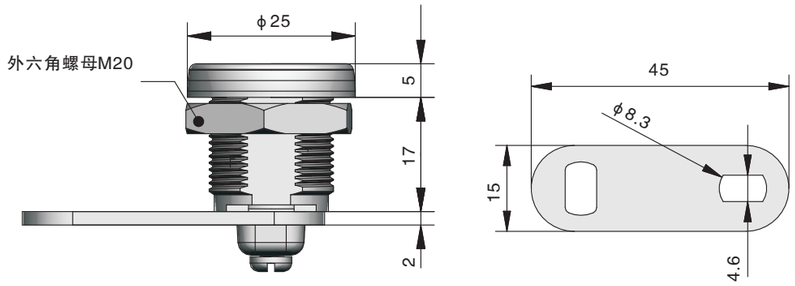

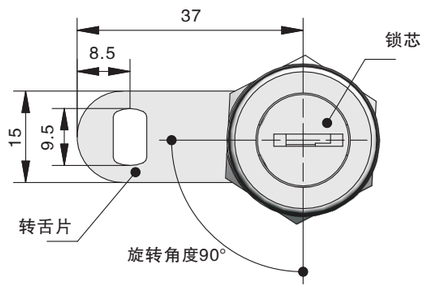

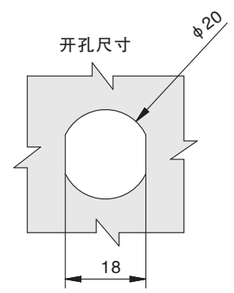

材　　料： 锌合金锁壳、锁芯、螺母；钢转舌片
表面处理： 镀铬锁壳、锁芯；镀锌螺母、转舌片
结构说明： 90度转动，螺母固定

Material: ZDC housing, cylinder, nut. Steel cam.
Surface: Chrome plated housing, cylinder. Zinc plated nut and cam.
Remark: 90 degree rotation, fix by nut.

PRODUCT CODE

MS138	M	DD	F	CC
产品型号 PRODUCT CODE	材料 MATERIAL	钥匙类型 CYLINDER	表面处理 FINISH	转舌片 CAM

MATERIAL	M
锌合金 ZAMAK	

FINISH	F
镀 铬 CHROME	

CYLINDER	SPECIFICATIONS	KEY MATERIAL	DD
	钥匙通开 KEYED ALIKE	钢 STEEL	K041

MS151

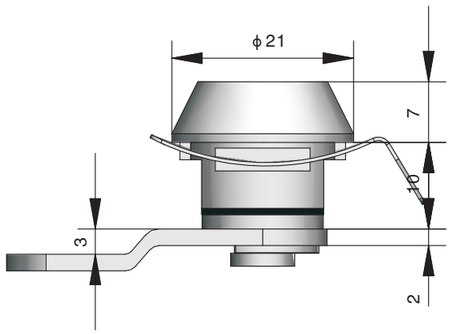

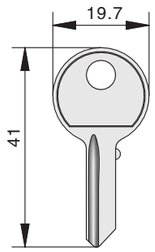

材　　料： 锌合金锁壳、锁芯；钢转舌片
表面处理： 镀铬锁壳、锁芯；镀锌转舌片
结构说明： 90度转动，卡簧固定

Material: ZDC housing, cylinder. Steel cam.
Surface: Chrome plated housing, cylinder. Zinc plated cam.
Remark: 90 degree rotation, fix by clip.

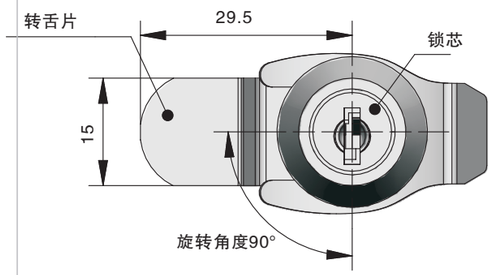

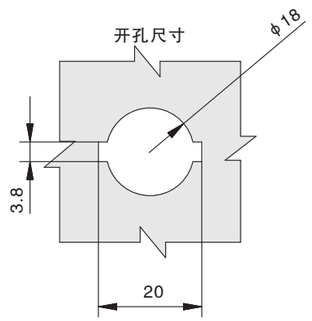

PRODUCT CODE

MS151	M	DD	F	CC
产品型号 PRODUCT CODE	材料 MATERIAL	钥匙类型 CYLINDER	表面处理 FINISH	转舌片 CAM

MATERIAL	M
锌合金 ZAMAK	

FINISH	F
镀 铬 CHROME	

CYLINDER	SPECIFICATIONS		KEY MATERIAL	DD
	钥匙通开	KEYED ALIKE	铜 BRASS	K042
	钥匙不通开	KEYED DIFFER	铜 BRASS	K042

MS152

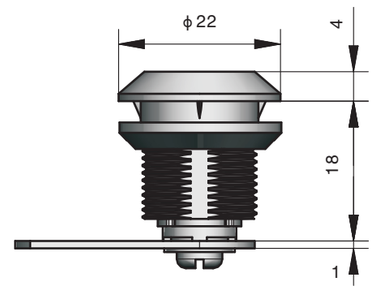

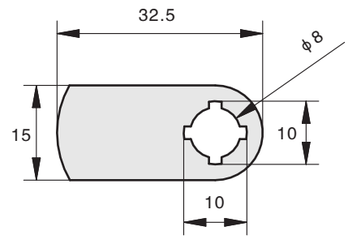

材　　料： 锌合金锁壳、锁芯、螺母；钢转舌片
表面处理： 镀铬锁壳、锁芯；镀锌螺母、转舌片
结构说明： 90度转动，螺母固定

Material: ZDC housing, cylinder, nut. Steel cam.
Surface: Chrome plated housing, cylinder. Zinc plated nut and cam.
Remark: 90 degree rotation, fix by nut.

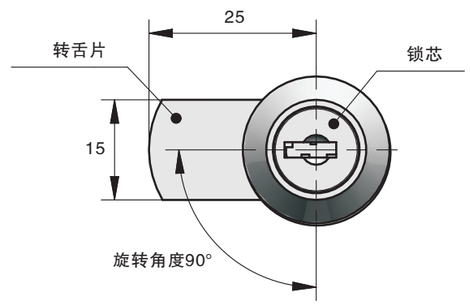

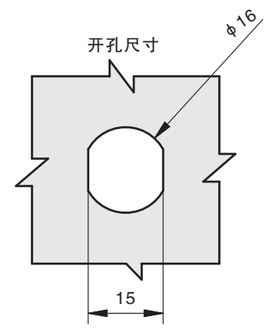

PRODUCT CODE

MS152	M	DD	F	CC
产品型号 PRODUCT CODE	材料 MATERIAL	钥匙类型 CYLINDER	表面处理 FINISH	转舌片 CAM

MATERIAL	M
锌合金 ZAMAK	

FINISH	F
镀 铬 CHROME	

CYLINDER	SPECIFICATIONS		KEY MATERIAL	DD
	钥匙通开	KEYED ALIKE	铜 BRASS	K043
	钥匙不通开	KEYED DIFFER	铜 BRASS	K043

MS153

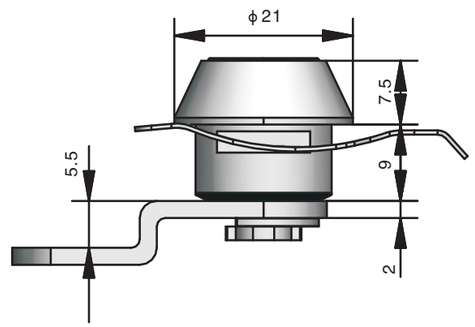

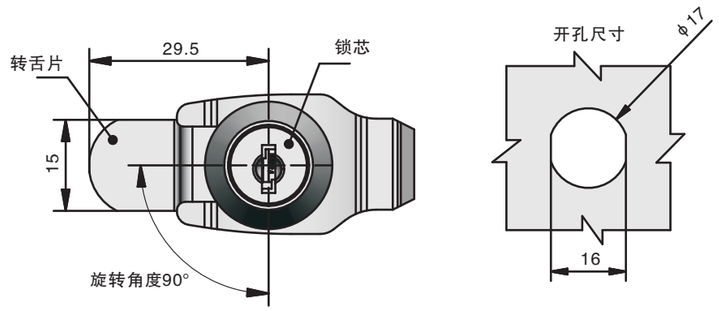

材　　料： 锌合金锁壳、锁芯；钢转舌片
表面处理： 镀铬锁壳、锁芯；镀锌转舌片
结构说明： 90度转动，卡簧固定

Material: ZDC housing, cylinder. Steel cam.
Surface: Chrome plated housing, cylinder. Zinc plated cam.
Remark: 90 degree rotation, fix by clip.

默认卡簧

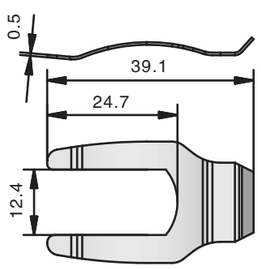

PRODUCT CODE

MS153	M	DD	F	CC
产品型号 PRODUCT CODE	材料 MATERIAL	钥匙类型 CYLINDER	表面处理 FINISH	转舌片 CAM

MATERIAL	M
锌合金 ZAMAK	

FINISH	F
镀 铬 CHROME	

CYLINDER	SPECIFICATIONS		KEY MATERIAL	DD
	钥匙通开	KEYED ALIKE	铜 BRASS	K043
	钥匙不通开	KEYED DIFFER	铜 BRASS	K043

MS155

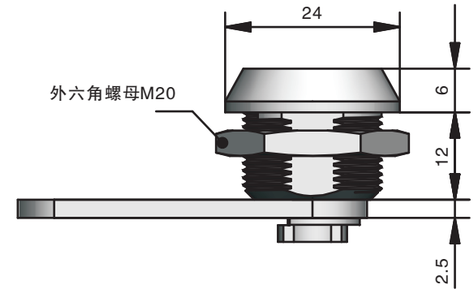

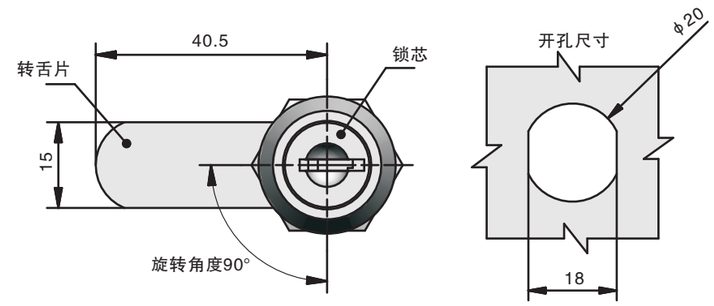

材　　料： 锌合金锁壳、锁芯；钢螺母、转舌片
表面处理： 镀铬锁壳、锁芯；镀锌螺母、转舌片
结构说明： 90度转动，螺母固定

Material: ZDC housing, cylinder. Steel nut and cam.
Surface: Chrome plated housing, cylinder. Zinc plated nut and cam.
Remark: 90 degree rotation, fix by nut

PRODUCT CODE

MS155	M	DD	F	CC
产品型号 PRODUCT CODE	材料 MATERIAL	钥匙类型 CYLINDER	表面处理 FINISH	转舌片 CAM

MATERIAL	M
锌合金 ZAMAK	

FINISH	F
镀 铬 CHROME	

CYLINDER	SPECIFICATIONS		KEY MATERIAL	DD
	钥匙通开	KEYED ALIKE	铜 BRASS	K029
	钥匙不通开	KEYED DIFFER	铜 BRASS	K029

MS156-A

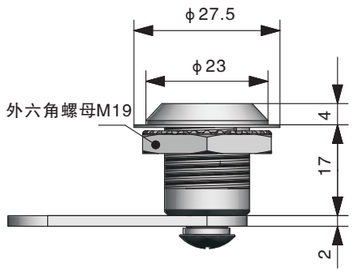

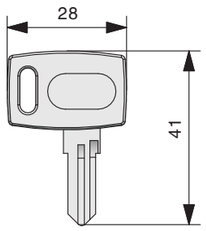

材　　料： 锌合金锁壳、锁芯、螺母；钢转舌片
表面处理： 镀铬锁壳、锁芯；镀锌螺母、转舌片
结构说明： 90度转动，螺母固定

Material: ZDC housing, cylinder, nut. Steel cam.
Surface: Chrome plated housing, cylinder. Zinc plated nut and cam.
Remark: 90 degree rotation, fix by nut.

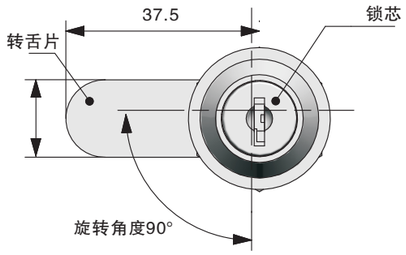

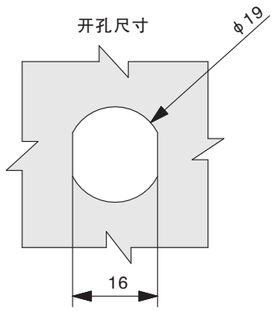

PRODUCT CODE

MS156-A	M	DD	F	CC
产品型号 PRODUCT CODE	材料 MATERIAL	钥匙类型 CYLINDER	表面处理 FINISH	转舌片 CAM

型号 Item NO.	特征描述 Description	MATERIAL	M	FINISH	F
MS156-A-1	H=16	锌合金 ZAMAK		镀 铬 CHROME	
MS156-A-2	H=20				
MS156-A-3	H=25				
MS156-A-4	H=30				

CYLINDER	SPECIFICATIONS	KEY MATERIAL	DD
	钥匙不通开 KEYED DIFFER	钢塑柄STEEL WITH PLASTIC CAP	K044

MS156-B

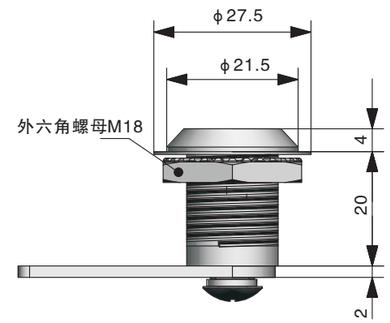

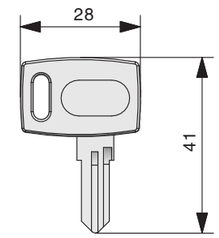

材　　料： 锌合金锁壳、锁芯、螺母；钢转舌片
表面处理： 镀铬锁壳、锁芯；镀锌螺母、转舌片
结构说明： 90度转动，螺母固定

Material: ZDC housing, cylinder, nut. Steel cam.
Surface: Chrome plated housing, cylinder. Zinc plated nut and cam.
Remark: 90 degree rotation, fix by nut.

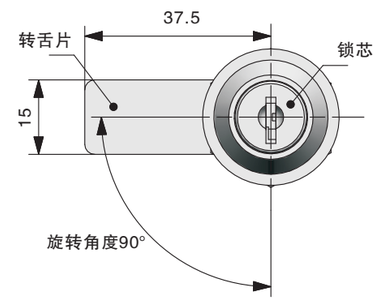

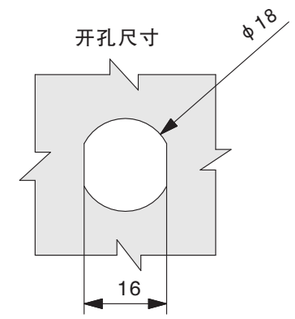

PRODUCT CODE

MS156-B	M	DD	F	CC
产品型号 PRODUCT CODE	材料 MATERIAL	钥匙类型 CYLINDER	表面处理 FINISH	转舌片 CAM

型号 Item NO.	特征描述 Description	MATERIAL	M	FINISH	F
MS156-B-1	H=16	锌合金 ZAMAK		镀 铬 CHROME	
MS156-B-2	H=20				
MS156-B-3	H=25				
MS156-B-4	H=30				

CYLINDER	SPECIFICATIONS	KEY MATERIAL	DD
	钥匙不通开 KEYED DIFFER	钢塑柄STEEL WITH PLASTIC CAP	K044

MS157-A

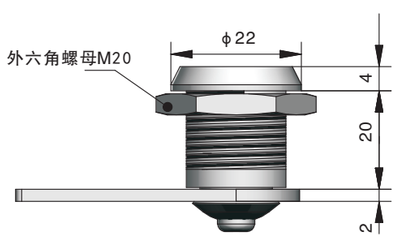

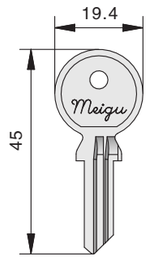

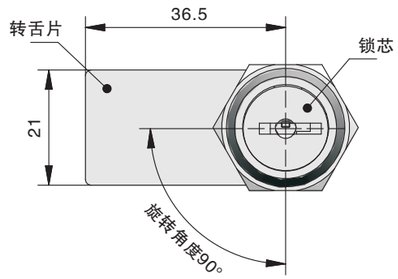

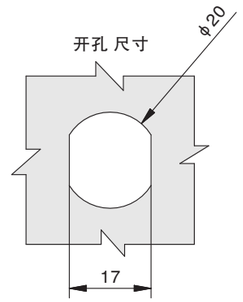

材　　料： 锌合金锁壳、锁芯、螺母；钢转舌片
表面处理： 镀铬锁壳、锁芯；镀锌螺母、转舌片
结构说明： 90度转动，螺母固定

Material: ZDC housing, cylinder, nut. Steel cam.
Surface: Chrome plated housing, cylinder. Zinc plated nut and cam.
Remark: 90 degree rotation, fix by nut.

PRODUCT CODE

MS157-A	M	DD	F	CC
产品型号 PRODUCT CODE	材料 MATERIAL	钥匙类型 CYLINDER	表面处理 FINISH	转舌片 CAM

MATERIAL	M
锌合金 ZAMAK	

FINISH	F
镀 铬 CHROME	

CYLINDER	SPECIFICATIONS	KEY MATERIAL	DD
	钥匙不通开　KEYED DIFFER	钢 STEEL	K045

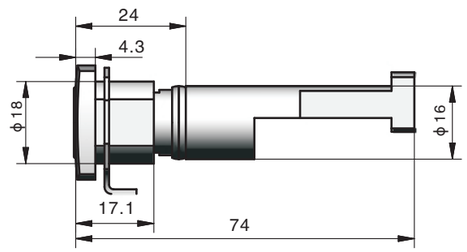

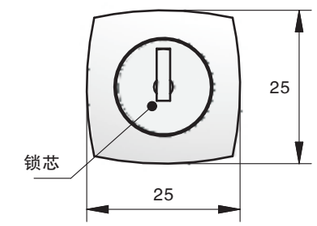

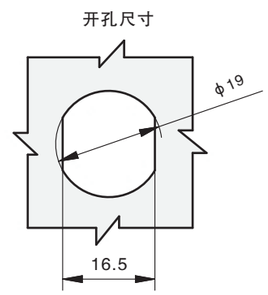

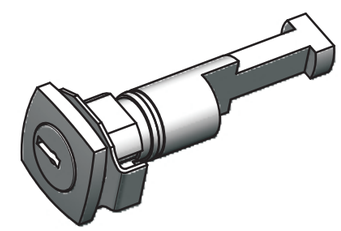

MS201

材　　料： 锌合金锁壳、锁芯；钢转舌片
表面处理： 镀锌锁壳、锁芯、转舌片
结构说明： 90度转动，卡簧固定；快速安装装置

Material: ZDC housing, cylinder. Steel cam.
Surface: Zinc plated housing, cylinder and cam.
Remark: 90 degree rotation, fix by clip. Quick installation device

PRODUCT CODE

MS201	M	DD	F	CC
产品型号 PRODUCT CODE	材料 MATERIAL	钥匙类型 CYLINDER	表面处理 FINISH	转舌片 CAM

MATERIAL	M
锌合金 ZAMAK	

FINISH	F
镀 锌 ZINC PLATED	

CYLINDER	SPECIFICATIONS	KEY MATERIAL	DD
	钥匙通开　KEYED ALIKE CH751	铜 BRASS	K026
	钥匙不通开　KEYED DIFFER	铜 BRASS	K026

MS158

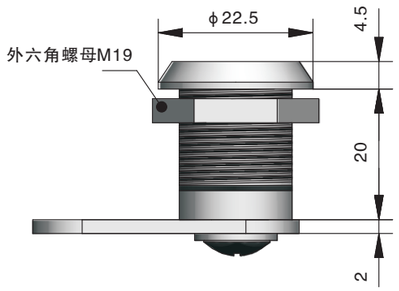

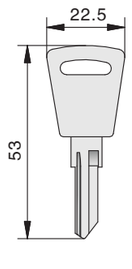

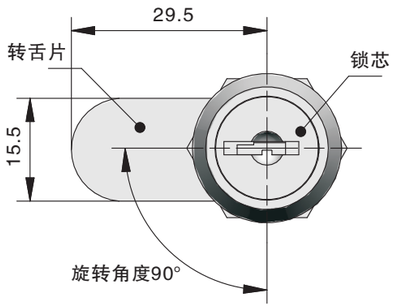

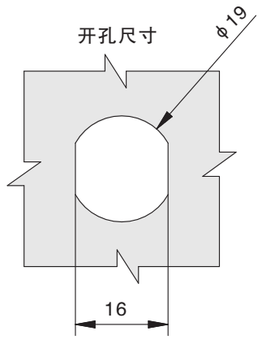

材　　料： 锌合金锁壳、锁芯、螺母；钢转舌片
表面处理： 镀铬锁壳、锁芯；镀锌螺母、转舌片
结构说明： 90度转动，螺母固定

Material: ZDC housing, cylinder, nut. Steel cam.
Surface: Chrome plated housing, cylinder. Zinc plated nut and cam.
Remark: 90 degree rotation, fix by nut.

PRODUCT CODE

MS158	M	DD	F	CC
产品型号 PRODUCT CODE	材料 MATERIAL	钥匙类型 CYLINDER	表面处理 FINISH	转舌片 CAM

MATERIAL	M
锌合金 ZAMAK	

FINISH	F
镀 铬 CHROME	

CYLINDER	SPECIFICATIONS	KEY MATERIAL	DD
	钥匙通开　KEYED ALIKE	铜 BRASS	K027
	钥匙不通开　KEYED DIFFER	铜 BRASS	K027

MS159

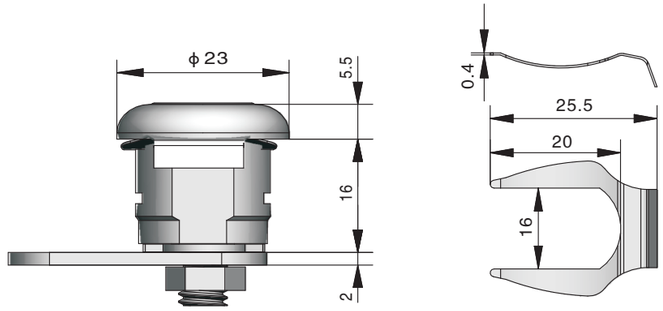

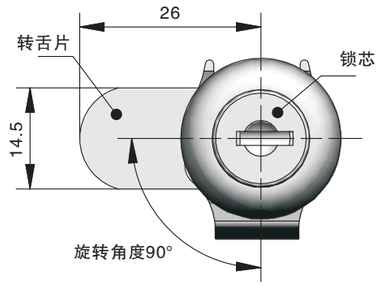

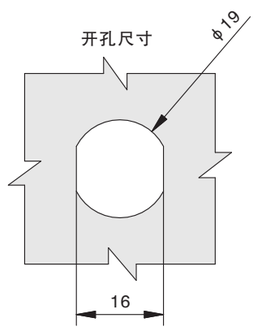

材　　料： 锌合金锁壳、锁芯；钢转舌片
表面处理： 镀锌锁壳锁芯，带不锈钢防尘盖,镀锌转舌片
结构说明： 90度转动，卡簧固定

Material: ZDC housing, cylinder. Steel cam.
Surface: Zinc plated housing、cylinder, WIth stainless steel dust–proof cap, and cam.
Remark: 90 degree rotation, fix by clip.

PRODUCT CODE

MS159	M	DD	F	CC
产品型号 PRODUCT CODE	材料 MATERIAL	钥匙类型 CYLINDER	表面处理 FINISH	转舌片 CAM

MATERIAL	M
锌合金 ZAMAK	

FINISH	F
镀 锌 ZINC PLATED	

CYLINDER	SPECIFICATIONS	KEY MATERIAL	DD
	钥匙通开　KEYED ALIKE　CH751	铜 BRASS	K017
	钥匙不通开　KEYED DIFFER	铜 BRASS	K021

MS255-A

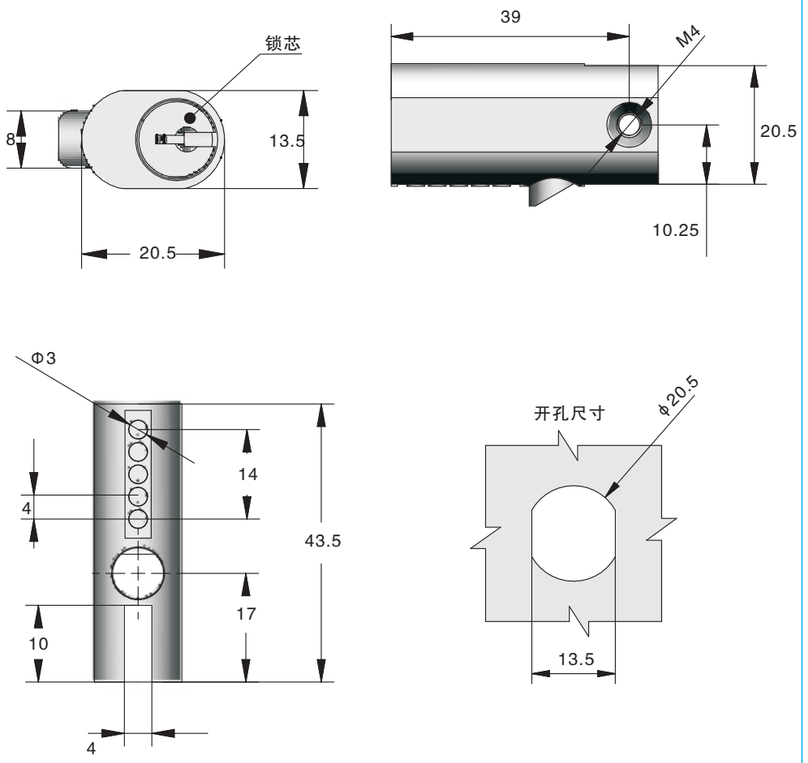

材　　料：锌合金锁体、锁芯和锁栓
表面处理：镀铬

Material: ZDC housing, cylinder and tongue
Surface: Chrome plated.

PRODUCT CODE

MS255-A	M	DD	F	CC
产品型号 PRODUCT CODE	材料 MATERIAL	钥匙类型 CYLINDER	表面处理 FINISH	转舌片 CAM

MATERIAL	M
锌合金 ZAMAK	

FINISH	F
镀 铬 CHROME	

CYLINDER	SPECIFICATIONS	KEY MATERIAL	DD
	钥匙不通开　KEYED DIFFER	钢 STEEL	K047

MS255-B

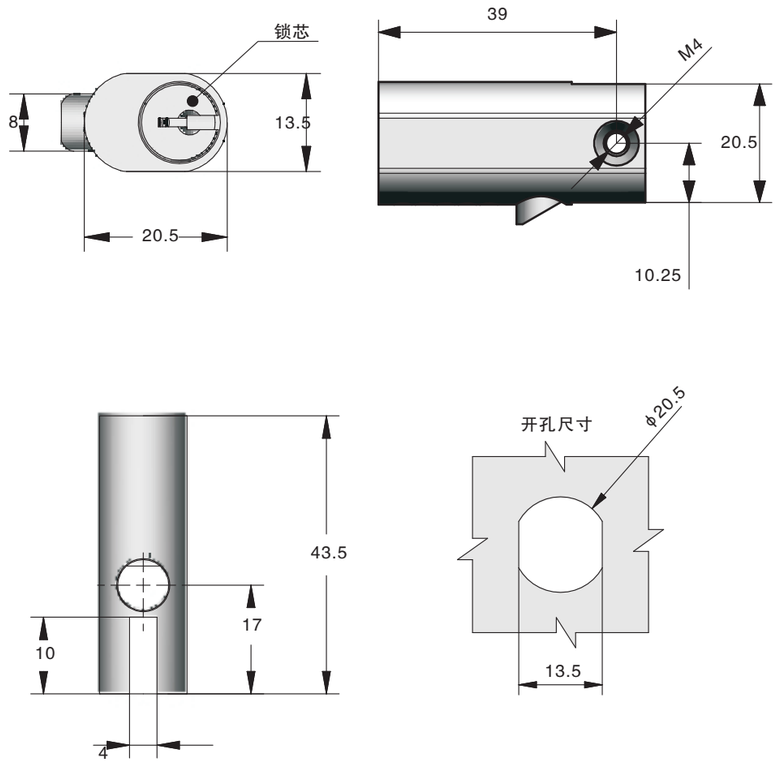

材　　料：锌合金锁体、锁芯和锁栓
表面处理：镀铬

Material: ZDC housing, cylinder and tongue
Surface: Chrome plated.

PRODUCT CODE

MS255-B	M	DD	F	CC
产品型号 PRODUCT CODE	材料 MATERIAL	钥匙类型 CYLINDER	表面处理 FINISH	转舌片 CAM

MATERIAL	M
锌合金 ZAMAK	

FINISH	F
镀 铬 CHROME	

CYLINDER	SPECIFICATIONS	KEY MATERIAL	DD
	钥匙不通开　KEYED DIFFER	铜 BRASS	K048

MS160

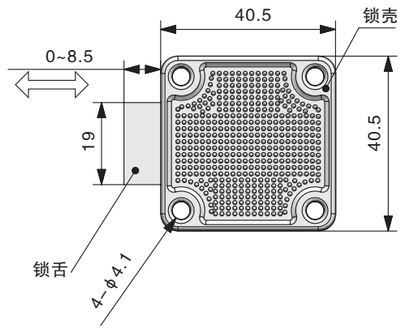

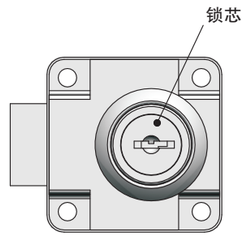

材　　料： 铁锁壳；锌合金锁芯
表面处理： 镀镍
结构说明： 螺丝安装

Material: Steel housing. ZDC cylinder.
Surface: Nickel plated.
Remark: Fix by screws.

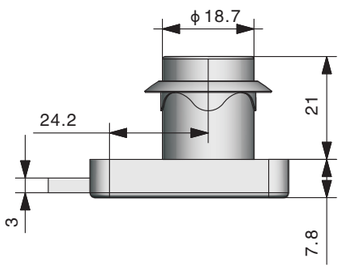

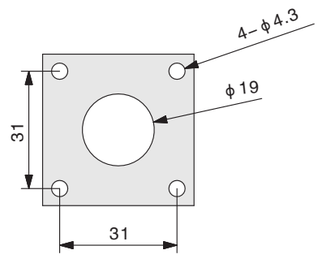

PRODUCT CODE

MS160	M	DD	F	CC
产品型号 PRODUCT CODE	材料 MATERIAL	钥匙类型 CYLINDER	表面处理 FINISH	转舌片 CAM

MATERIAL	M
锌合金 ZAMAK	

FINISH	F
镀 镍 NICKEL PLATED	

CYLINDER	SPECIFICATIONS		KEY MATERIAL	DD
	钥匙通开	KEYED ALIKE	铜 BRASS	K049
	钥匙不通开	KEYED DIFFER	铜 BRASS	K049

MS161

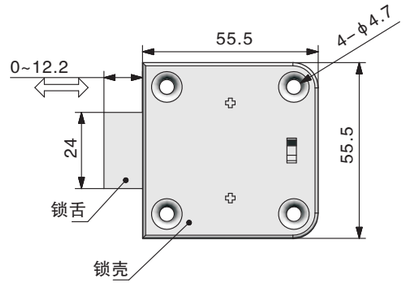

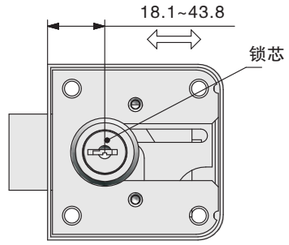

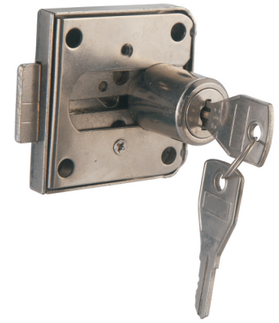

材　　料： 铁锁壳；锌合金锁芯
表面处理： 镀镍
结构说明： 螺丝安装

Material: Steel housing. ZDC cylinder.
Surface: Nickel plated.
Remark: Fix by screws.

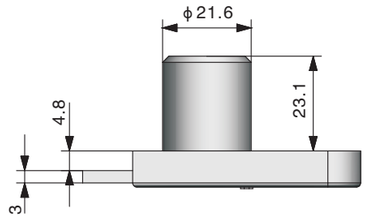

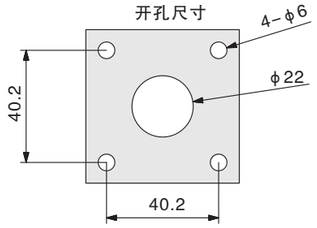

PRODUCT CODE

MS161	M	DD	F	CC
产品型号 PRODUCT CODE	材料 MATERIAL	钥匙类型 CYLINDER	表面处理 FINISH	转舌片 CAM

MATERIAL	M
锌合金 ZAMAK	

FINISH	F
镀 镍 NICKEL PLATED	

CYLINDER	SPECIFICATIONS		KEY MATERIAL	DD
	钥匙通开	KEYED ALIKE	铜 BRASS	K050
	钥匙不通开	KEYED DIFFER	铜 BRASS	K050

MS250

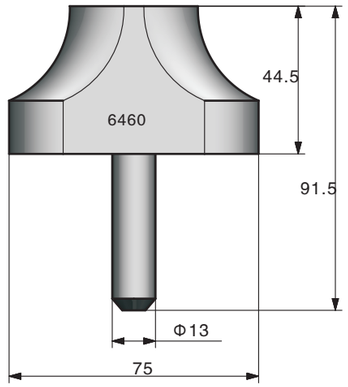

材　　料： 铁锁壳；锌合金锁芯；
钢转轴
表面处理： 镀铬锁芯；镀锌转轴

Material: Steel housing. ZDC cylinder.
Steel shaft.
Surface: Chrome plated cylinder.
Zinc plated shaft.

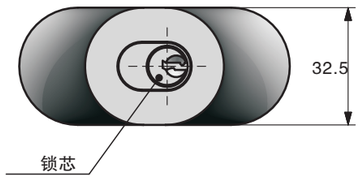

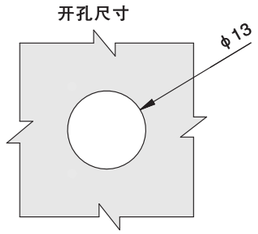

PRODUCT CODE

MS250	M	DD	F	CC
产品型号 PRODUCT CODE	材料 MATERIAL	钥匙类型 CYLINDER	表面处理 FINISH	转舌片 CAM

MATERIAL	M
锌合金 ZAMAK	

FINISH	F
镀 铬 CHROME	

CYLINDER	SPECIFICATIONS		KEY MATERIAL	DD
	钥匙通开	KEYED ALIKE	铜 BRASS	K051
	钥匙不通开	KEYED DIFFER	铜 BRASS	K051

MS251

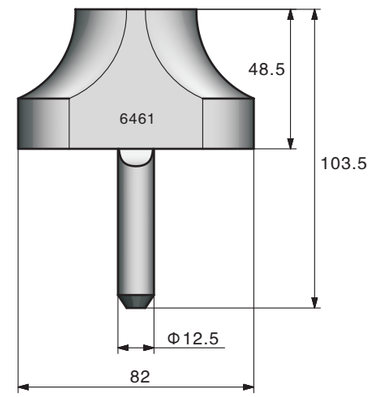

材　　料： 铁锁壳；锌合金锁芯；
钢转轴
表面处理： 镀铬锁芯；镀锌转轴

Material: Steel housing. ZDC cylinder.
Steel shaft.
Surface: Chrome plated cylinder.
Zinc plated shaft.

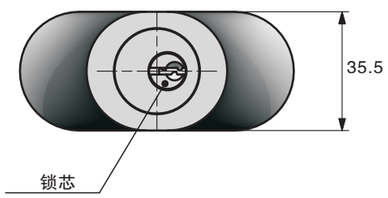

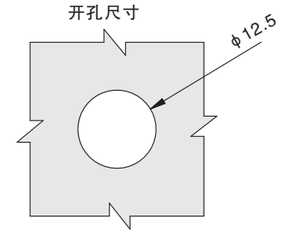

PRODUCT CODE

MS251	M	DD	F	CC
产品型号 PRODUCT CODE	材料 MATERIAL	钥匙类型 CYLINDER	表面处理 FINISH	转舌片 CAM

MATERIAL	M
锌合金 ZAMAK	

FINISH	F
镀 铬 CHROME	

CYLINDER	SPECIFICATIONS		KEY MATERIAL	DD
	钥匙通开	KEYED ALIKE	铜 BRASS	K051
	钥匙不通开	KEYED DIFFER	铜 BRASS	K051

MS256

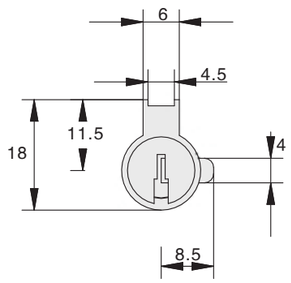

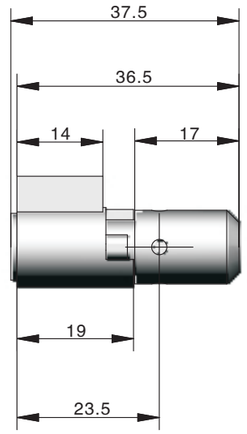

材　　料：锌合金锁体
表面处理：镀锌

Material: ZDC lock body.
Surface: Zinc plated.

PRODUCT CODE

MS256	M	DD	F	CC
产品型号 PRODUCT CODE	材料 MATERIAL	钥匙类型 CYLINDER	表面处理 FINISH	转舌片 CAM

MATERIAL	M
锌合金 ZAMAK	

FINISH	F
镀 锌 ZINC PLATED	

SPECIFICATIONS	KEY MATERIAL	DD
钥匙不通开　KEYED DIFFER	铜 BRASS	K052

MS257

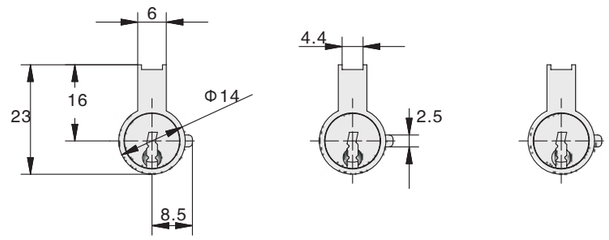

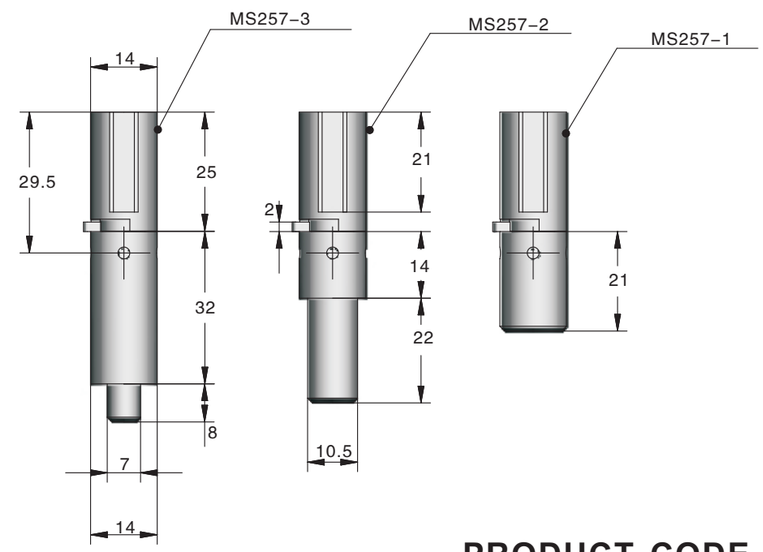

材　　料：锌合金锁体
表面处理：镀锌

Material: ZDC lock body.
Surface: Zinc plated.

PRODUCT CODE

MS257	M	DD	F	CC
产品型号 PRODUCT CODE	材料 MATERIAL	钥匙类型 CYLINDER	表面处理 FINISH	转舌片 CAM

MATERIAL	M
锌合金 ZAMAK	

FINISH	F
镀 锌 ZINC PLATED	

CYLINDER	SPECIFICATIONS	KEY MATERIAL	DD
	钥匙不通开　KEYED DIFFER	铜 BRASS	K053

MS258

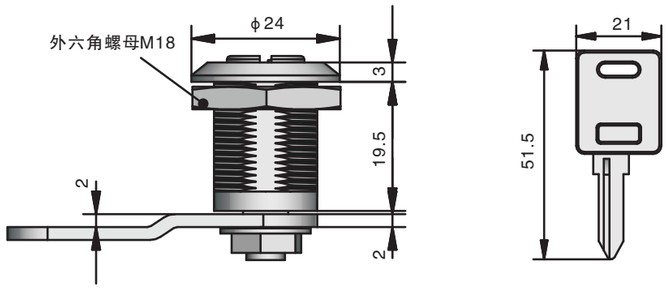

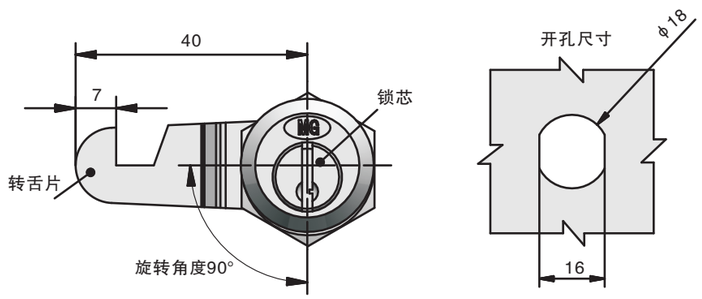

材　　料： 锌合金锁壳、锁芯、螺母；钢转舌片
表面处理： 镀铬锁壳、锁芯；镀锌螺母、转舌片
结构说明： 90度转动，螺母固定

Material: ZDC housing, cylinder, nut. Steel cam.
Surface: Chrome plated housing, cylinder. Zinc plated nut and cam.
Remark: 90 degree rotation, fix by nut.

PRODUCT CODE

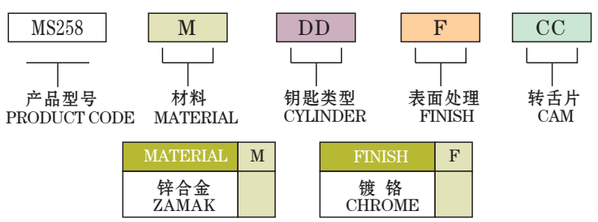

CYLINDER	SPECIFICATIONS	KEY MATERIAL	DD
	钥匙通开　KEYED ALIKE	铜塑柄 BRASS WITH PLASTIC CAP	K054
	钥匙不通开　KEYED DIFFER	铜塑柄 BRASS WITH PLASTIC CAP	K054

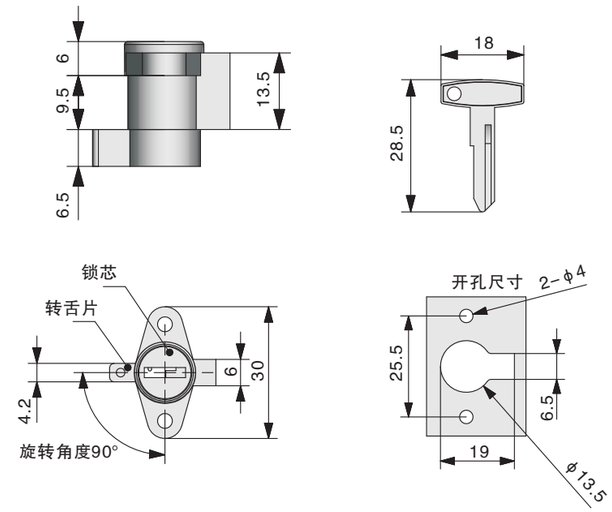

PRODUCT CODE

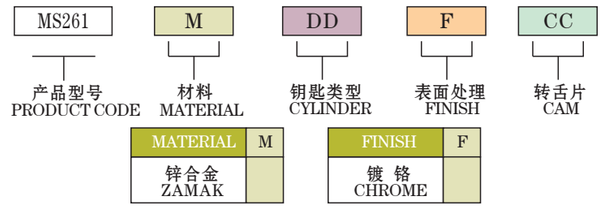

PRODUCT CODE	SPECIFICATIONS	KEY MATERIAL	DD
MS261-A	钥匙不通开　KEYED DIFFER	铜 BRASS	K055
MS261-B	钥匙不通开　KEYED DIFFER	铜 BRASS	K056

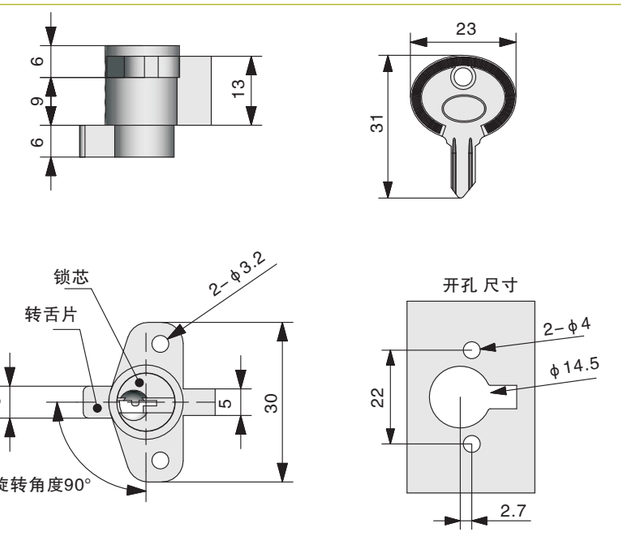

MS261-A

材　　料： 锌合金锁壳、锁芯、转舌片
表面处理： 镀铬
结构说明： 90度转动

Material: ZDC housing, cylinder and cam.
Surface: Chrome plated.
Remark: 90 degree rotation.

MS261-B

MS259

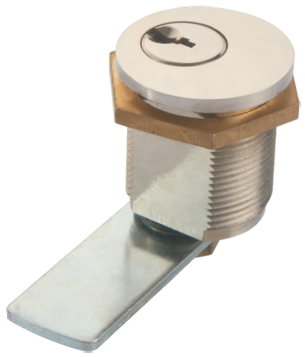

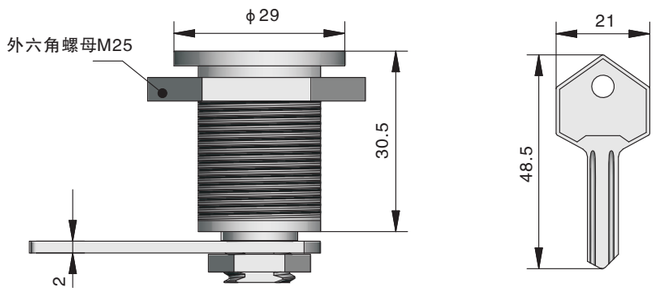

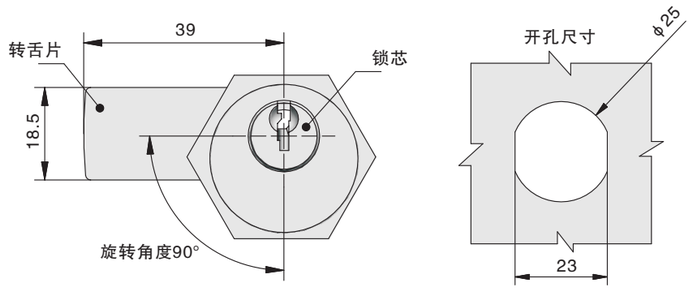

材　　料: 铜锁壳、锁芯、螺母；钢转舌片
表面处理: 镀镍锁壳、锁芯；镀锌转舌片
结构说明: 90度转动，螺母固定

Material: Brass housing, cylinder, nut. Steel cam.
Surface: Nickel plated housing, cylinder. Zinc plated cam.
Remark: 90 degree rotation, fix by nut.

PRODUCT CODE

MS259	M	DD	F	CC
产品型号 PRODUCT CODE	材料 MATERIAL	钥匙类型 CYLINDER	表面处理 FINISH	转舌片 CAM

MATERIAL	M
铜 BRASS	

FINISH	F
镀 镍 NICKEL PLATED	

CYLINDER	SPECIFICATIONS	KEY MATERIAL	DD
	钥匙不通开 KEYED DIFFER	铜 BRASS	K057

MS260

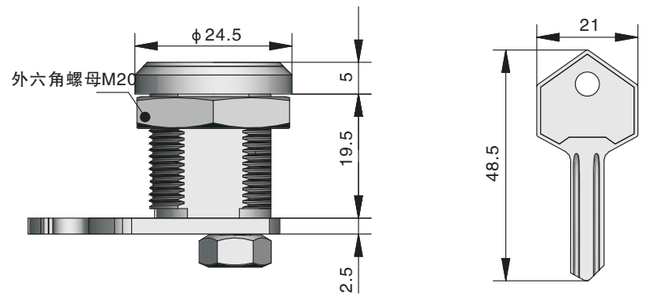

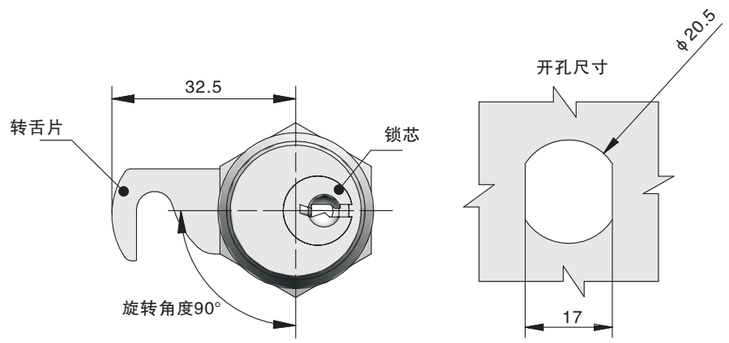

材　　料: 铜锁壳、锁芯、螺母；钢转舌片
表面处理: 镀镍锁壳、锁芯；镀锌转舌片
结构说明: 90度转动，螺母固定

Material: Brass housing, cylinder, nut. Steel cam.
Surface: Nickel plated housing, cylinder. Zinc plated cam.
Remark: 90 degree rotation, fix by nut.

PRODUCT CODE

MS260	M	DD	F	CC
产品型号 PRODUCT CODE	材料 MATERIAL	钥匙类型 CYLINDER	表面处理 FINISH	转舌片 CAM

SPECIFICATIONS	KEY MATERIAL	DD
钥匙不通开 KEYED DIFFER	铜 BRASS	K058

型 号 Item NO.	特征描述 Description	转动角度 Turn angle	MATERIAL	M	FINISH	F
MS260-1	H=16	90°	铜 BRASS		镀 镍 NICKEL PLATED	
MS260-1	H=16	180°				
MS260-2	H=20	90°				
MS260-2	H=20	180°				

MS400-1

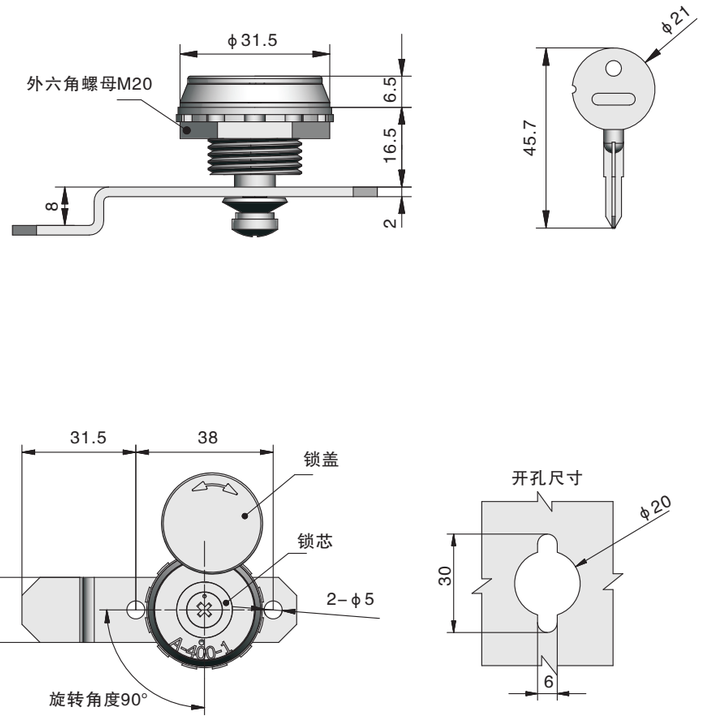

材　　料： 锌合金锁壳；铜锁芯；钢螺母、转舌片
表面处理： 镀铬锁壳；镀锌螺母、转舌片
结构说明： 90度转动，螺母固定

Material: ZDC housing. Brass cylinder. Steel nut and cam.
Surface: Chrome plated housing. Zinc plated nut and cam.
Remark: 90 degree rotation, fix by nut.

PRODUCT CODE

MS400-1	M	DD	F	CC
产品型号 PRODUCT CODE	材料 MATERIAL	钥匙类型 CYLINDER	表面处理 FINISH	转舌片 CAM

MATERIAL	M
锌合金ZAMAK	
钢 STEEL	

FINISH	F
镀 铬 CHROME	

CYLINDER	SPECIFICATIONS		KEY MATERIAL	DD
	钥匙通开	KEYED ALIKE	钢 STEEL	K094
	钥匙不通开	KEYED DIFFER	钢 STEEL	K094

MS403

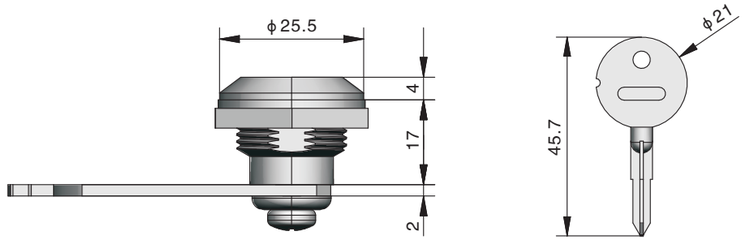

材　　料： 锌合金锁壳；铜锁芯；钢螺母、转舌片
表面处理： 镀铬锁壳；镀锌螺母、转舌片
结构说明： 90度转动，螺母固定

Material: ZDC housing. Brass cylinder. Steel nut and cam.
Surface: Chrome plated housing. Zinc plated nut and cam.
Remark: 90 degree rotation, fix by nut.

PRODUCT CODE

MS403	M	DD	F	CC
产品型号 PRODUCT CODE	材料 MATERIAL	钥匙类型 CYLINDER	表面处理 FINISH	转舌片 CAM

MATERIAL	M
锌合金ZAMAK	
钢 STEEL	

FINISH	F
镀 铬 CHROME	

CYLINDER	SPECIFICATIONS		KEY MATERIAL	DD
	钥匙通开	KEYED ALIKE	钢 STEEL	K094
	钥匙不通开	KEYED DIFFER	钢 STEEL	K094

MS501-1

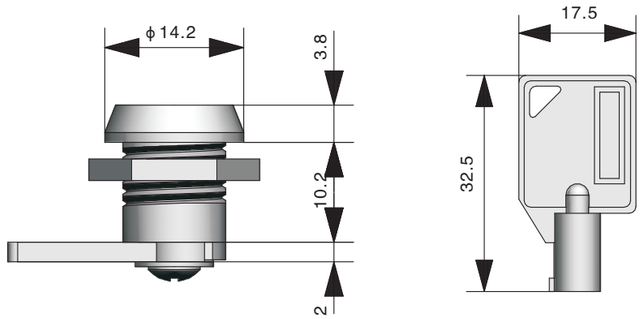

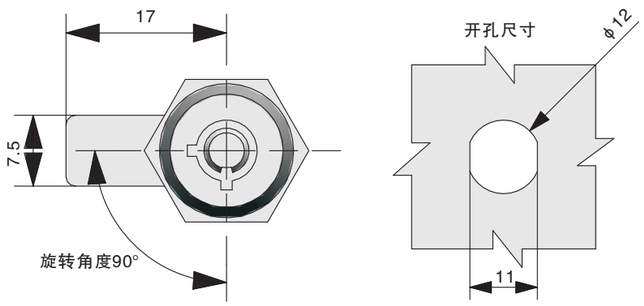

材　　料： 锌合金锁壳、锁芯、螺母；钢转舌片
表面处理： 镀铬锁壳、锁芯；镀锌螺母、转舌片
结构说明： 90度转动，螺母固定

Material: ZDC housing, cylinder, nut. Steel cam.
Surface: Chrome plated housing, cylinder. Zinc plated nut and cam.
Remark: 90 degree rotation, fix by nut.

PRODUCT CODE

MS501-1	M	DD	F	CC
产品型号 PRODUCT CODE	材料 MATERIAL	钥匙类型 CYLINDER	表面处理 FINISH	转舌片 CAM

MATERIAL	M
锌合金 ZAMAK	

FINISH	F
镀 铬 CHROME	

CYLINDER	SPECIFICATIONS		KEY MATERIAL	DD
	钥匙通开	KEYED ALIKE	锌合金ZAMAK	K201
	钥匙不通开	KEYED DIFFER	铜 BRASS	K202

MS501-2

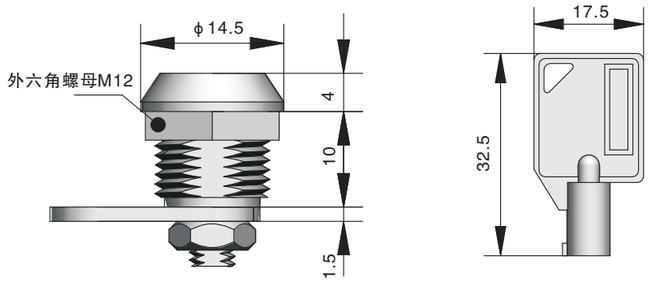

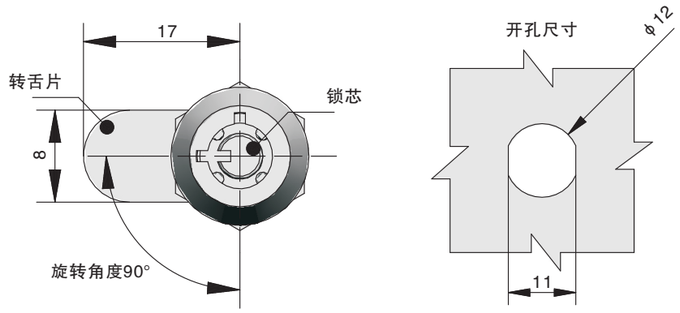

材　　料： 锌合金锁壳、锁芯、螺母；钢转舌片
表面处理： 镀铬锁壳、锁芯；镀锌螺母、转舌片
结构说明： 90度转动，螺母固定

Material: ZDC housing, cylinder, nut. Steel cam.
Surface: Chrome plated housing, cylinder. Zinc plated nut and cam.
Remark: 90 degree rotation, fix by nut.

PRODUCT CODE

MS501-2	M	DD	F	CC
产品型号 PRODUCT CODE	材料 MATERIAL	钥匙类型 CYLINDER	表面处理 FINISH	转舌片 CAM

MATERIAL	M
锌合金 ZAMAK	

FINISH	F
镀 铬 CHROME	

CYLINDER	SPECIFICATIONS		KEY MATERIAL	DD
	钥匙通开	KEYED ALIKE	锌合金ZAMAK	K201
	钥匙不通开	KEYED DIFFER	铜 BRASS	K202

MS502

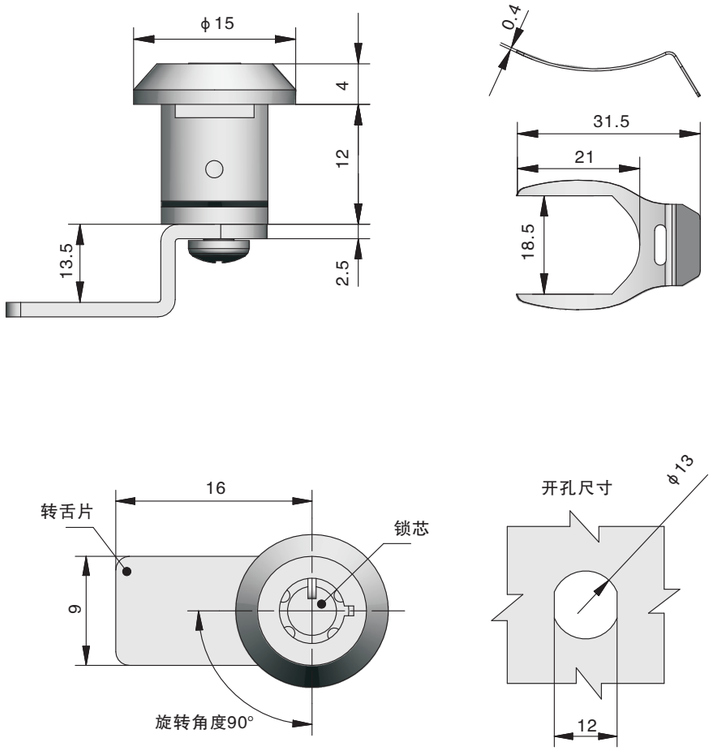

材　　料： 锌合金锁壳、锁芯；钢转舌片
表面处理： 镀铬锁壳、锁芯；镀锌转舌片
结构说明： 90度转动，卡簧固定

Material: ZDC housing, cylinder. Steel cam.
Surface: Chrome plated housing, cylinder. Zinc plated cam.
Remark: 90 degree rotation, fix by clip.

PRODUCT CODE

MS502	M	DD	F	CC
产品型号 PRODUCT CODE	材料 MATERIAL	钥匙类型 CYLINDER	表面处理 FINISH	转舌片 CAM

MATERIAL	M
锌合金 ZAMAK	

FINISH	F
镀 铬 CHROME	

CYLINDER	SPECIFICATIONS		KEY MATERIAL	DD
	钥匙通开	KEYED ALIKE	铜 BRASS	K201
	钥匙不通开	KEYED DIFFER	铜 BRASS	K202

MS503

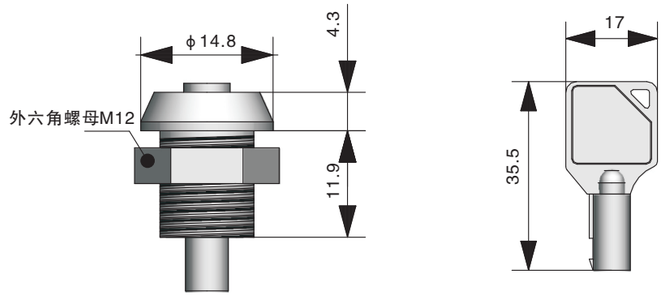

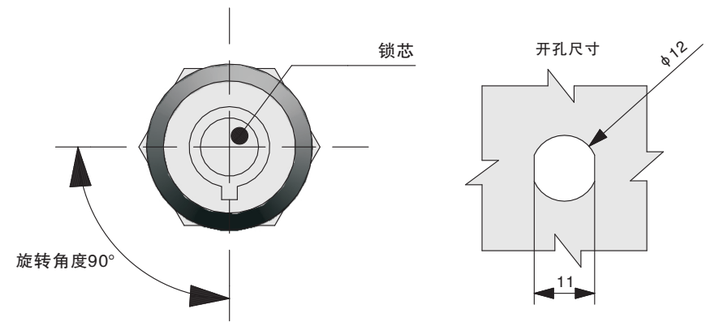

材　　料： 锌合金锁壳、锁芯、螺母；
表面处理： 镀铬锁壳、锁芯；镀锌螺母
结构说明： 90度转动，螺母固定

Material: ZDC housing, cylinder, nut.
Surface: Chrome plated housing, cylinder. Zinc plated nut.
Remark: 90 degree rotation, fix by nut.

PRODUCT CODE

MS503	M	DD	F	CC
产品型号 PRODUCT CODE	材料 MATERIAL	钥匙类型 CYLINDER	表面处理 FINISH	转舌片 CAM

MATERIAL	M
锌合金 ZAMAK	

FINISH	F
镀 铬 CHROME	

CYLINDER	SPECIFICATIONS		KEY MATERIAL	DD
	钥匙通开	KEYED ALIKE	铜 BRASS	K201
	钥匙不通开	KEYED DIFFER	铜 BRASS	K202

MS580-A

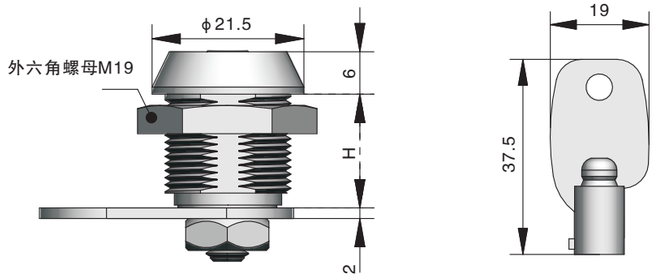

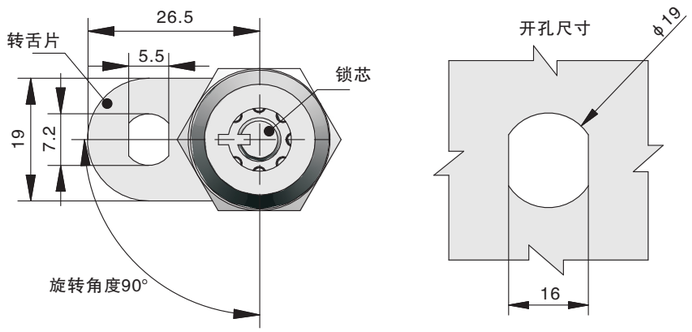

材　　料： 锌合金锁壳、锁芯、螺母；钢转舌片
表面处理： 镀铬锁壳、锁芯；镀锌螺母、转舌片
结构说明： 90度转动，螺母固定

Material: ZDC housing, cylinder, nut. Steel cam.
Surface: Chrome plated housing, cylinder. Zinc plated nut and cam.
Remark: 90 degree rotation, fix by nut.

MS580-B

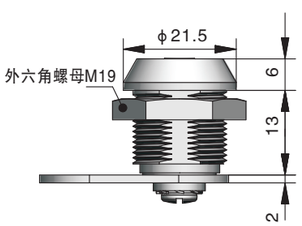

PRODUCT CODE

MS580	M	DD	F	CC
产品型号 PRODUCT CODE	材料 MATERIAL	钥匙类型 CYLINDER	表面处理 FINISH	转舌片 CAM

SPECIFICATIONS		KEY MATERIAL	DD	
钥匙通开	KEYED ALIKE	铜 BRASS	K504	K203
钥匙不通开	KEYED DIFFER	铜 BRASS	K504	K203

型号 Item NO.	特征描述 Description	MATERIAL	M	FINISH	F
MS580-A	H=12	锌合金 ZAMAK		镀 铬 CHROME	
MS581	H=16				
Ms582	H=20				
MS583	H=22				

MS584

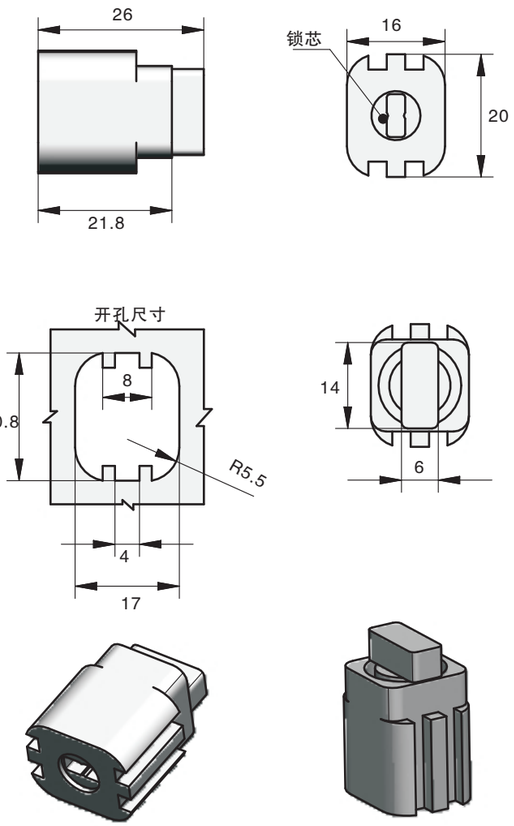

材　　料： 锌合金锁壳、锁芯、螺母；钢转舌片
表面处理： 镀铬锁壳、锁芯；镀锌螺母、转舌片
结构说明： 90度转动，螺母固定

Material: ZDC housing, cylinder, nut. Steel cam.
Surface: Chrome plated housing, cylinder. Zinc plated nut and cam.
Remark: 90 degree rotation, fix by nut.

PRODUCT CODE

MS584	M	DD	F	CC
产品型号 PRODUCT CODE	材料 MATERIAL	钥匙类型 CYLINDER	表面处理 FINISH	转舌片 CAM

MATERIAL	M
锌合金 ZAMAK	

FINISH	F
镀 铬 CHROME	

SPECIFICATIONS		KEY MATERIAL	DD
钥匙通开	KEYED ALIKE	铜 BRASS	K203
钥匙不通开	KEYED DIFFER	铜 BRASS	K203

选配转舌片

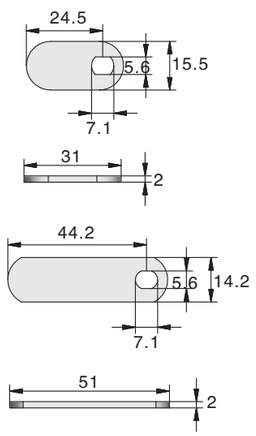

MS586

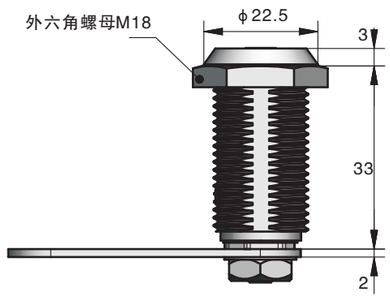

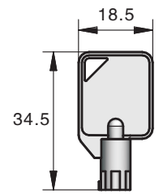

材　　料： 锌合金锁壳、锁芯、螺母；钢转舌片
表面处理： 镀铬锁壳、锁芯；镀镍螺母、转舌片
结构说明： 90度转动，螺母固定

Material: ZDC housing, cylinder, nut. Steel cam.
Surface: Chrome plated housing, cylinder. Nickel plated nut and cam.
Remark: 90 degree rotation, fix by nut.

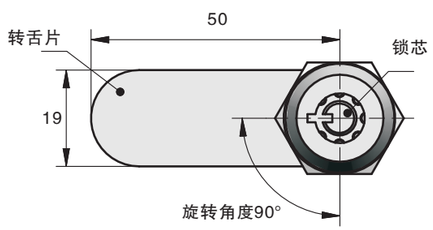

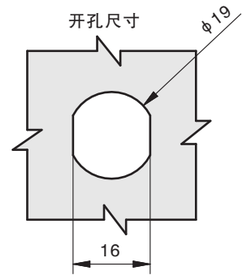

PRODUCT CODE

MS586	M	DD	F	CC
产品型号 PRODUCT CODE	材料 MATERIAL	钥匙类型 CYLINDER	表面处理 FINISH	转舌片 CAM

MATERIAL	M
锌合金 ZAMAK	

FINISH	F
镀 铬 CHROME	

CYLINDER	SPECIFICATIONS	KEY MATERIAL	DD
	钥匙通开　KEYED ALIKE	铜 BRASS	K204
	钥匙不通开　KEYED DIFFER	铜 BRASS	K204

MS587

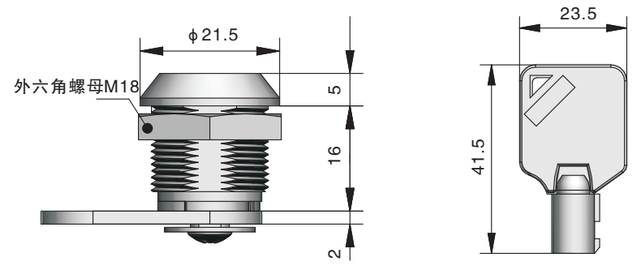

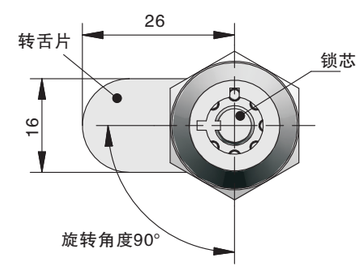

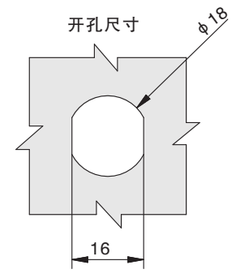

材　　料： 锌合金锁壳、锁芯、螺母；钢转舌片
表面处理： 镀铬锁壳、锁芯；镀锌螺母、转舌片
结构说明： 90度转动，螺母固定

Material: ZDC housing, cylinder, nut. Steel cam.
Surface: Chrome plated housing, cylinder. Zinc plated nut and cam.
Remark: 90 degree rotation, fix by nut.

PRODUCT CODE

MS587	M	DD	F	CC
产品型号 PRODUCT CODE	材料 MATERIAL	钥匙类型 CYLINDER	表面处理 FINISH	转舌片 CAM

MATERIAL	M
锌合金 ZAMAK	

FINISH	F
镀 铬 CHROME	

CYLINDER	SPECIFICATIONS	KEY MATERIAL	DD
	钥匙通开　KEYED ALIKE	铜 BRASS	K205
	钥匙不通开　KEYED DIFFER	铜 BRASS	K205

MS588

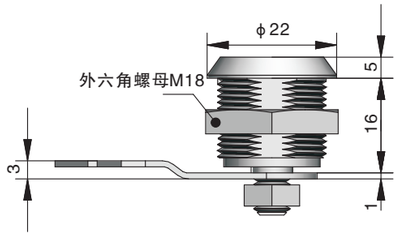

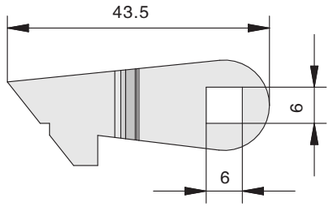

材　　料： 锌合金锁壳、锁芯、螺母；钢转舌片
表面处理： 镀铬锁壳、锁芯；镀锌螺母、转舌片
结构说明： 90度转动，螺母固定

Material: ZDC housing, cylinder, nut. Steel cam.
Surface: Chrome plated housing, cylinder. Zinc plated nut and cam.
Remark: 90 degree rotation, fix by nut.

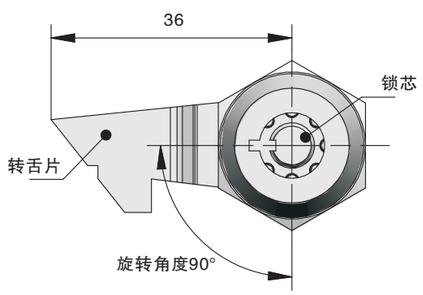

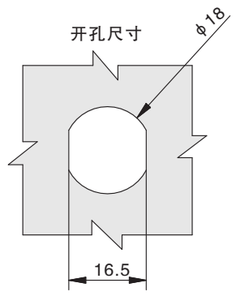

PRODUCT CODE

MS588	M	DD	F	CC
产品型号 PRODUCT CODE	材料 MATERIAL	钥匙类型 CYLINDER	表面处理 FINISH	转舌片 CAM

MATERIAL	M
锌合金 ZAMAK	

FINISH	F
镀 铬 CHROME	

CYLINDER	SPECIFICATIONS		KEY MATERIAL	DD
	钥匙通开	KEYED ALIKE	铜 BRASS	K205
	钥匙不通开	KEYED DIFFER	铜 BRASS	K205

MS589

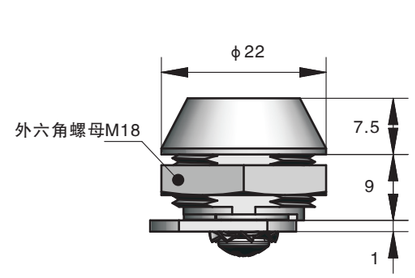

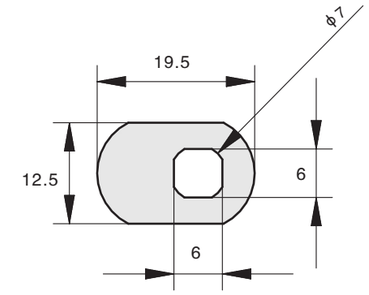

材　　料： 锌合金锁壳、锁芯、螺母；钢转舌片
表面处理： 镀铬锁壳、锁芯；镀锌螺母、转舌片
结构说明： 90度转动，螺母固定

Material: ZDC housing, cylinder, nut. Steel cam.
Surface: Chrome plated housing, cylinder. Zinc plated nut and cam.
Remark: 90 degree rotation, fix by nut.

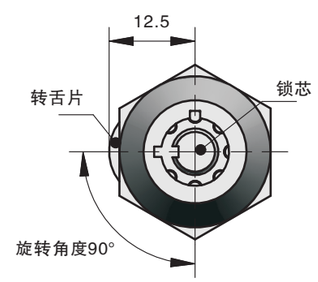

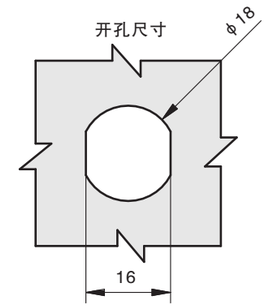

PRODUCT CODE

MS589	M	DD	F	CC
产品型号 PRODUCT CODE	材料 MATERIAL	钥匙类型 CYLINDER	表面处理 FINISH	转舌片 CAM

MATERIAL	M
锌合金 ZAMAK	

FINISH	F
镀 铬 CHROME	

CYLINDER	SPECIFICATIONS		KEY MATERIAL	DD
	钥匙通开	KEYED ALIKE	铜 BRASS	K205
	钥匙不通开	KEYED DIFFER	铜 BRASS	K205

MS590

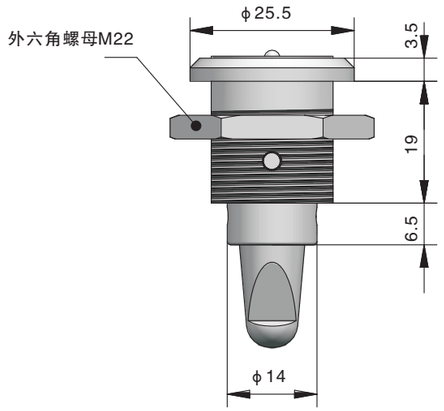

材　　料： 锌合金锁壳、锁芯；钢转螺母
表面处理： 镀铬锁壳、锁芯；镀锌螺母
结构说明： 90度转动，螺母固定

Material: ZDC housing, cylinder. Steel nut.
Surface: Chrome plated housing, cylinder. Zinc plated nut.
Remark: 90 degree rotation, fix by nut.

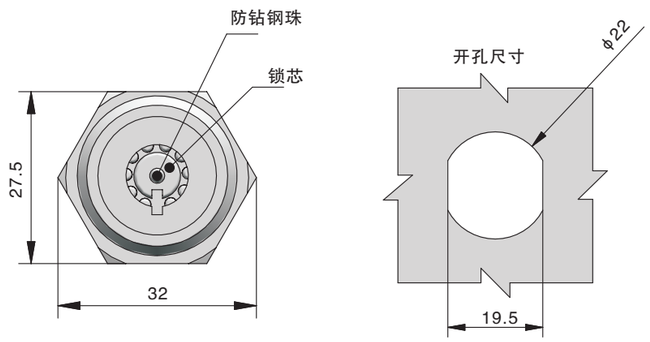

选配转舌片

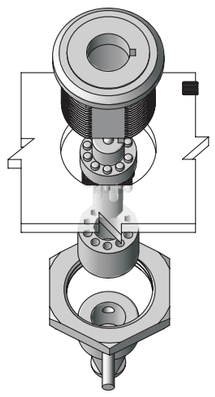

PRODUCT CODE

MS590	M	DD	F	CC
产品型号 PRODUCT CODE	材料 MATERIAL	钥匙类型 CYLINDER	表面处理 FINISH	转舌片 CAM

MATERIAL	M
锌合金 ZAMAK	

FINISH	F
镀 铬 CHROME	

CYLINDER	SPECIFICATIONS		KEY MATERIAL	DD
	钥匙通开	KEYED ALIKE	铜 BRASS	K206
	钥匙不通开	KEYED DIFFER	铜 BRASS	K206

MS591

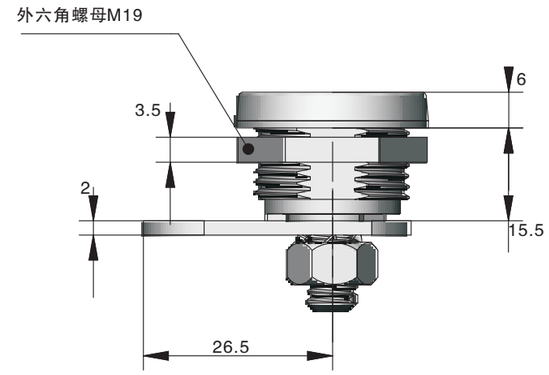

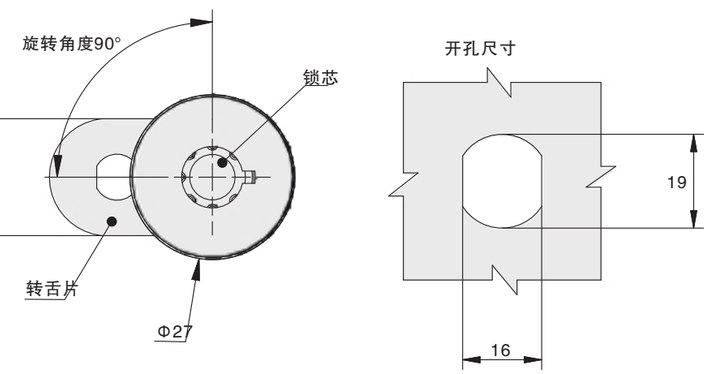

材　　质： 锌合金锁壳、锁芯、螺母，钢转舌片。
表面处理： 镀铬锁壳、锁芯，镀锌螺母、转舌片。
结构说明： 90度转动，左右通用，螺母固定。

Material: Zinc alloy housing,cylinder, nut and steel cam.
Surface treatment: Chrome plated housing, cylinder;zinc plated nut and cam.
Remark: 90 degree rotation,both right and left, fix by nut.

PRODUCT CODE

MS591	M	DD	F	CC
产品型号 PRODUCT CODE	材料 MATERIAL	钥匙类型 CYLINDER	表面处理 FINISH	转舌片 CAM

MATERIAL	M
锌合金 ZAMAK	

FINISH	F
镀 铬 CHROME	

CYLINDER	SPECIFICATIONS		KEY MATERIAL	DD
	钥匙通开	KEYED ALIKE	铜 BRASS	K207
	钥匙不通开	KEYED DIFFER	铜 BRASS	K207

选配转舌片

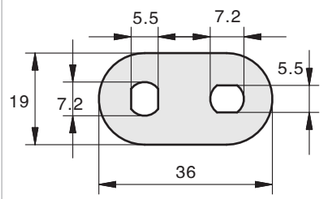

MS598

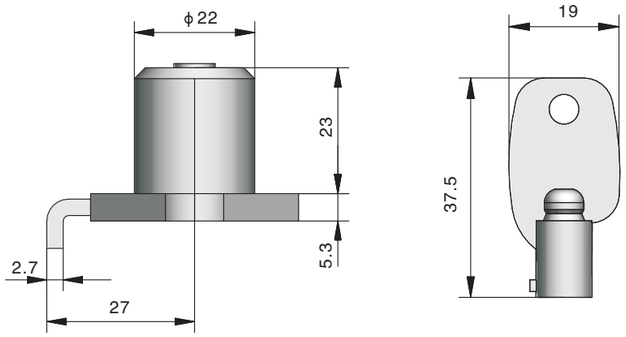

材　　质： 锌合金锁壳、锁芯、钢转舌片。
表面处理： 镀铬锁壳、锁芯，镀锌螺母、转舌片。
结构说明： 90度转动，左右通用，螺母固定。

Material: Zinc alloy housing,cylinder, steel cam.
Surface treatment: Chrome plated housing, cylinder;zinc plated cam.
Remark:90 degree rotation,both right and left,fix by nut.

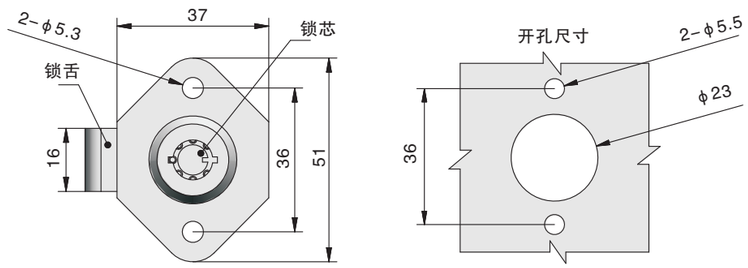

PRODUCT CODE

MS598	M	DD	F	CC
产品型号 PRODUCT CODE	材料 MATERIAL	钥匙类型 CYLINDER	表面处理 FINISH	转舌片 CAM

MATERIAL	M
锌合金 ZAMAK	

FINISH	F
镀 铬 CHROME	

CYLINDER	SPECIFICATIONS		KEY MATERIAL	DD
	钥匙通开	KEYED ALIKE	铜 BRASS	K203
	钥匙不通开	KEYED DIFFER	铜 BRASS	K203

MS599

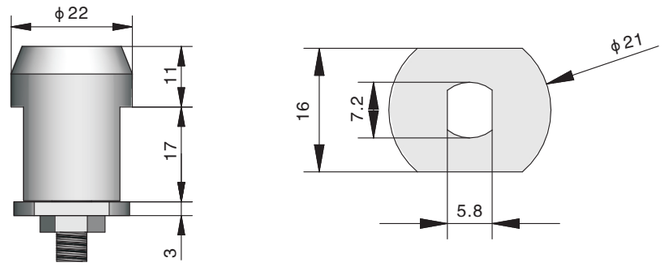

材　　质： 锌合金锁壳、锁芯、螺母，钢转舌片。
表面处理： 镀铬锁壳、锁芯，镀锌螺母、转舌片。
结构说明： 90度转动，左右通用，螺母固定。

Material: Zinc alloy housing,cylinder, nut and steel cam.
Surface treatment: Chrome plated housing, cylinder;Zinc plated nut and cam.
Remark:90 degree rotation,both right and left,fix by nut.

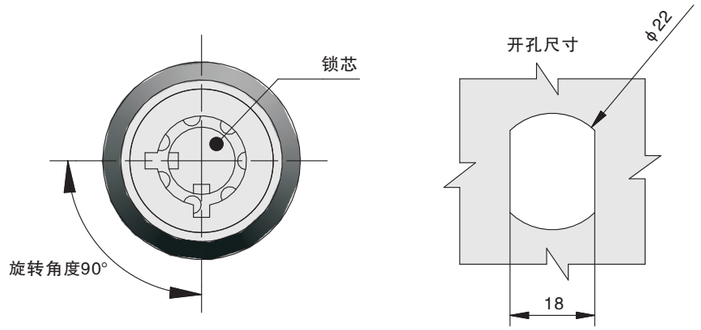

PRODUCT CODE

MS599	M	DD	F	CC
产品型号 PRODUCT CODE	材料 MATERIAL	钥匙类型 CYLINDER	表面处理 FINISH	转舌片 CAM

MATERIAL	M
锌合金 ZAMAK	

FINISH	F
镀 铬 CHROME	

CYLINDER	SPECIFICATIONS		KEY MATERIAL	DD
	钥匙通开	KEYED ALIKE	铜 BRASS	K203
	钥匙不通开	KEYED DIFFER	铜 BRASS	K203

MS600-A

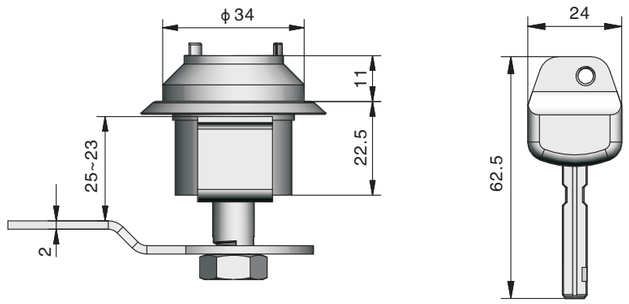

材　　质： 锌合金锁壳、锁芯、螺母，钢转舌片。
表面处理： 镀铬锁壳、锁芯，镀锌螺母、转舌片。
结构说明： 90度转动，左右通用，螺母固定。

Material: Zinc alloy housing,cylinder, nut and steel cam.
Surface treatment: Chrome plated housing, cylinder;Zinc plated nut and cam.
Remark: 90 degree rotation,both right and left,fix by nut.

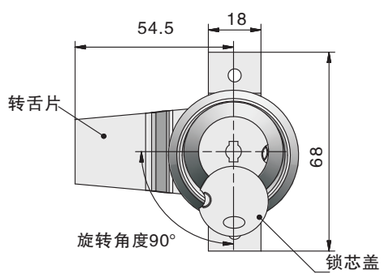

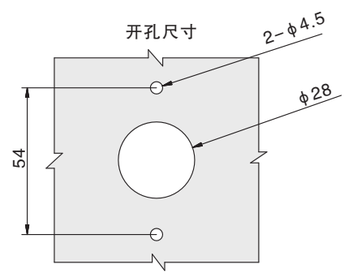

PRODUCT CODE

MS600-A	M	DD	F	CC
产品型号 PRODUCT CODE	材料 MATERIAL	钥匙类型 CYLINDER	表面处理 FINISH	转舌片 CAM

MATERIAL	M
锌合金 ZAMAK	

FINISH	F
镀 铬 CHROME	

CYLINDER	SPECIFICATIONS		KEY MATERIAL	DD
	钥匙通开	KEYED ALIKE	铜 BRASS	K101
	钥匙不通开	KEYED DIFFER	铜 BRASS	K101

MS600-B

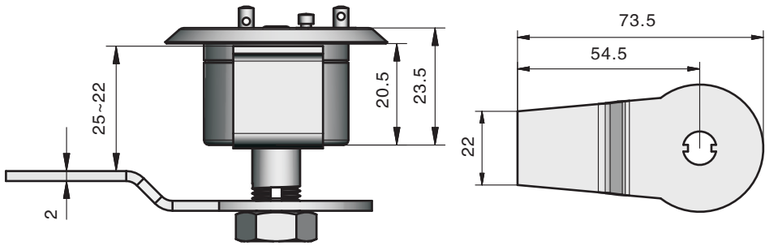

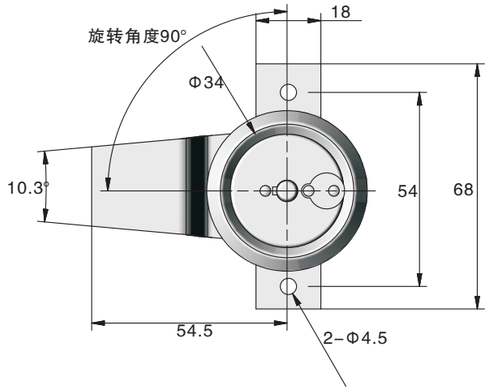

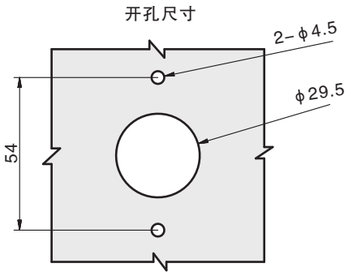

材　　质： 铜锁体、锁芯、螺母，不锈钢盖子、钢转舌片。
表面处理： 镀铬锁壳、锁芯，镀锌螺母、转舌片。
结构说明： 90度转动，左右通用，螺母固定。

Material: Brass lock body, cylinder, nut. Stainless steel cap. Steel cam.
Surface treatment: Chrome plated housing, cylinder;zinc plated nut and cam.
Remark: 90 degree rotation,both right and left,fix by nut.

PRODUCT CODE

MS600-B	M	DD	F	CC
产品型号 PRODUCT CODE	材料 MATERIAL	钥匙类型 CYLINDER	表面处理 FINISH	转舌片 CAM

MATERIAL		M
铜 BRASS	不锈钢 STAINLESS STEEL	

FINISH	F
拉 丝 WIRE DRAWING POLISH	

CYLINDER	SPECIFICATIONS		KEY MATERIAL	DD
	钥匙通开	KEYED ALIKE	铜 BRASS	K102
	钥匙不通开	KEYED DIFFER	铜 BRASS	K102